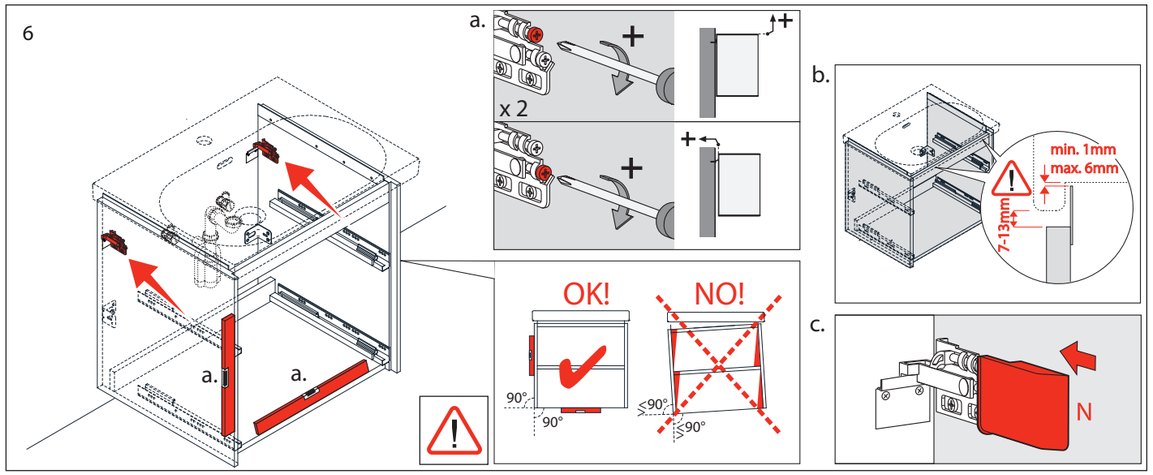

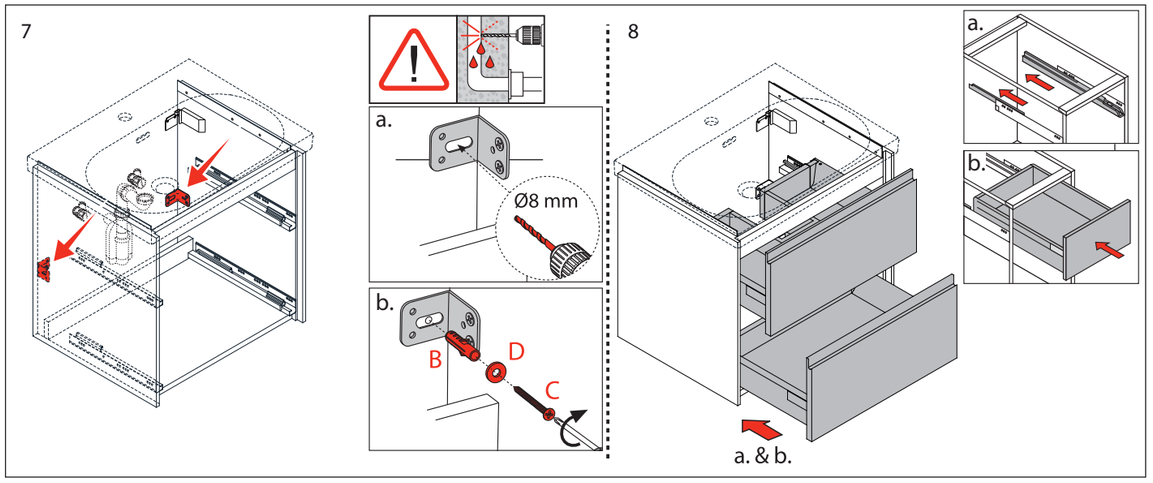

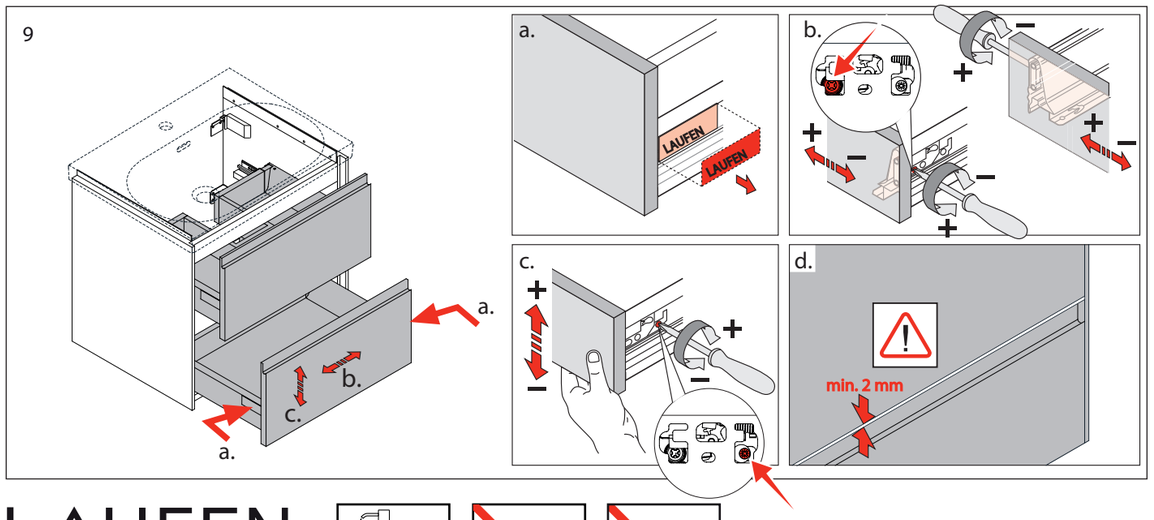

LAUFEN

Laufen Bathrooms AG
Wahlenstrasse 46
CH-4242 Laufen, Switzerland
www.laufen.com

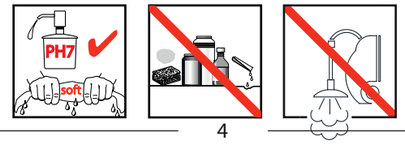

12/23 4.9844.1.112.000.1

LANI

Vanity unit



DE Garantie/Haftung nur bei Montage gemäss Anleitung durch eine konzessionierte Fachkraft und gemäss der örtlichen Vorschriften.
FR Garantie/responsabilité uniquement assurées en cas de montage conforme au mode d'emploi, effectué par un spécialiste concessionnaire et en fonction des prescriptions locales.
IT Garanzia/responsabilità assicurate soltanto in caso di montaggio conforme alle istruzioni per l'uso e eseguito da uno specialista concessionario in funzione delle prescrizioni locali.
EN Guarantee/Liability only when assembled by an approved specialist in accordance with the instructions and local regulations.
ES Garantía/Responsabilidad sólo cuando está montado según las instrucciones de un profesional autorizado y de conformidad con la normativa local.
NL Garantie/aansprakelijkheid enkel bij montage volgens de handleiding door een bevoegde vakman en volgens de lokale voorschriften.
CS Garance/záruka pouze při montáži, prováděné dle návodu osobou odborně způsobilou s příslušnou koncesí a dle předpisů platných v místě.
LT Garantija/turtinė atsakomybė suteikiama, jei montavimą pagal instrukciją atlieka kvalifikuotas specialistas pagal vietinius reikalavimus.
PL Gwarancja/odpowiedzialność prawna wyłącznie w przypadku montażu wykonanego przez upoważnionego specjalistę zgodnie z instrukcją oraz lokalnymi przepisami.
HU Garancia/felelősség csak engedéllyel rendelkező szakember által végrehajtott, az útmutatásnak és a helyi előírásoknak megfelelő szerelés esetén.
RU Гарантия действительна только в том случае, если монтаж выполнен специалистом согласно инструкции и с учетом местных предписаний.
BG Гаранция/отговорност само при монтаж в съответствие с ръководството от лицензиран специалист и в съответствие с местните разпоредби.
DA Garanti/ansvar gælder kun, hvis monteringen er foretaget af en autoriseret fagmand i overens stemmelse med brugsvejledningen og de lokale regler.
NO Garantien gjelder kun når enheten er montert av en godkjent spesialist i henhold til instruksjo nene og lokale forskrifter.
FI Takuu ja vastuuvelvollisuus ovat voimassa vain, kun laitteen kokoaa valtuutettu asiantuntija ohjeiden ja paikallisten määräysten mukaisesti.
SV Garanti/ansvar gäller bara då en godkänd specialist utför monteringen i enlighet med instrukti onerna och lokala bestämmelser.
HR Jamstvo vrijedi samo ako je montažu izvršio ovlašteno stručno osobije prema uputama i lokalnim propisima.
ET Garantii/vastutus kehtib ainult paigaldusloaga spetsialisti tehtud juhendile vastava paigalduse korral ja kohalike eeskirjade järgi.
LV Garantija ir spēkā tikai tad, ja uzstādīšanu veic licencēts speciālists saskaņā ar instrukcijām un atbilstoši vietējiem noteikumiem.
PT A garantia só é válida se a instalação for realizada por um técnico autorizado, de acordo com as instruções e os regulamentos locais.
RO Garanția este valabilă doar în cazul montării conforme cu instrucțiunile de către un specialist concesionat și respectând prevederile locale.
SK Záruka platí, len ak sa montáž vykoná podľa návodu a ak ju vykoná odborník s oprávnením a v súlade s miestnymi predpismi.
SL Garancija/jamstvo velja le pri montaži v skladu z navodilom

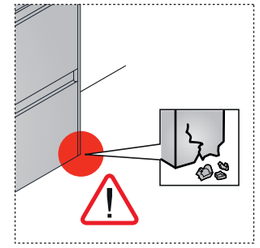

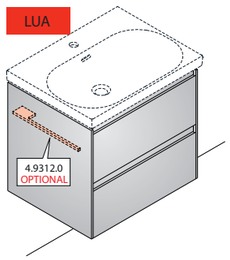

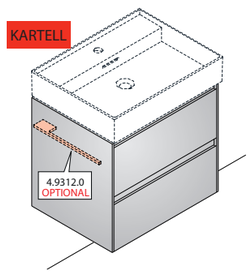

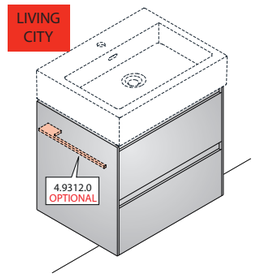

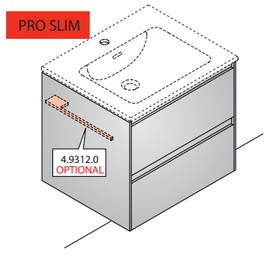

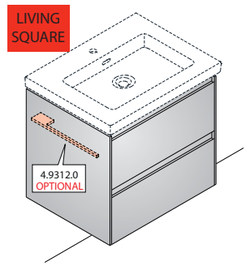

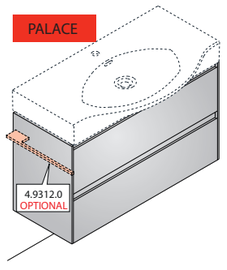

DE Lieferumfang
FR Contenu du colis
IT Distinta dei pezzi
EN Parts list
ES Alcance del suministro
NL Toebehoren
CS Rozsah dodávky
LT Tiekimo apimtis
PL Zakres dostawy
HU Szállítási terjedelem
RU Комплектация
BG Съдържание на доставката
DA Leveringsomfang
NO Leveranseomfang
FI Toimituskokonaisuus
SV Leveransomfattning
HR Opseg isporuke
ET Tarnekomplekt
LV Piegādes komplekts
PT Volume de fornecimento
RO Volumul livrării
SK Obsah dodávky
SL Obseg dobave

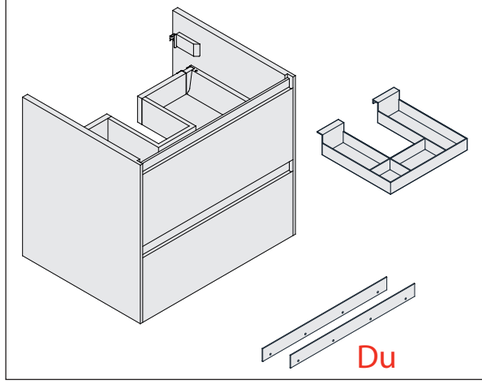

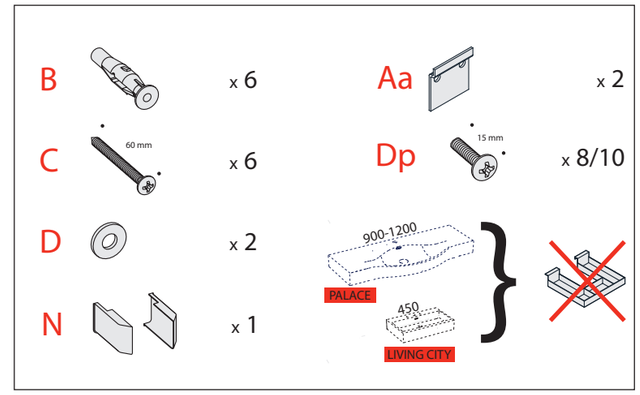

DE/FR/IT/EN/ES/NL/CS/LT/PL/HU/RU/BG/DA/NO/FI/SV/HR/ET/LV/PT/RO/SK/SL

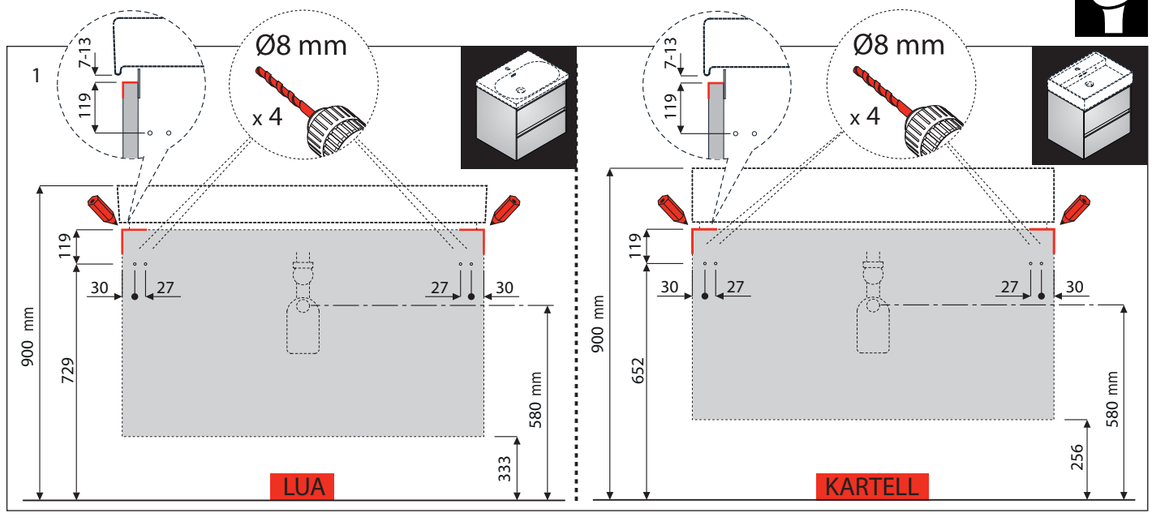
1
Ø8 mm
x 4
7-13
119
30
27
900 mm
729
580 mm
333
LUA
652
256
KARTELL

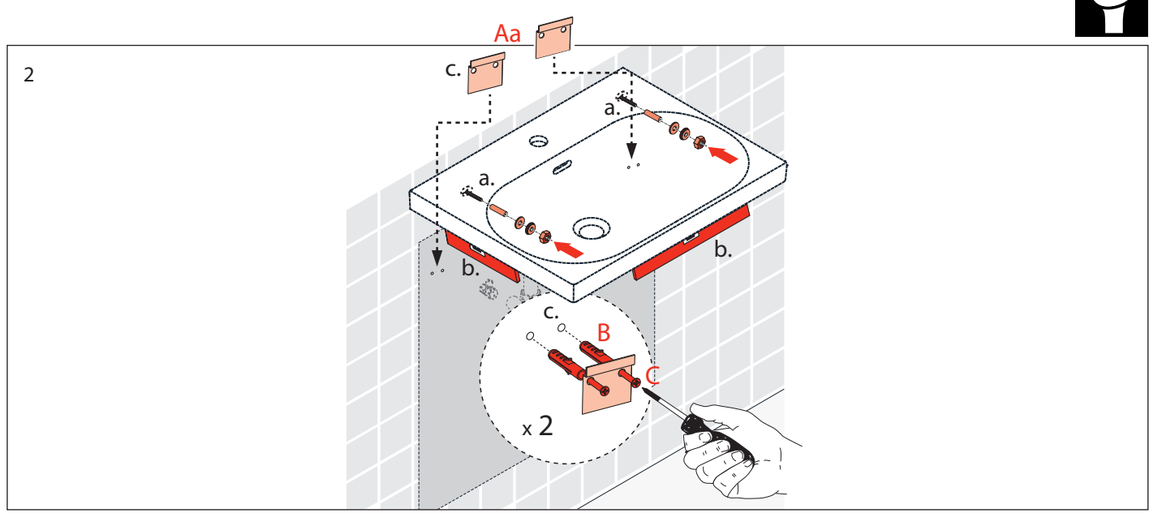
2
Aa
c.
a.
b.
B
C
x 2

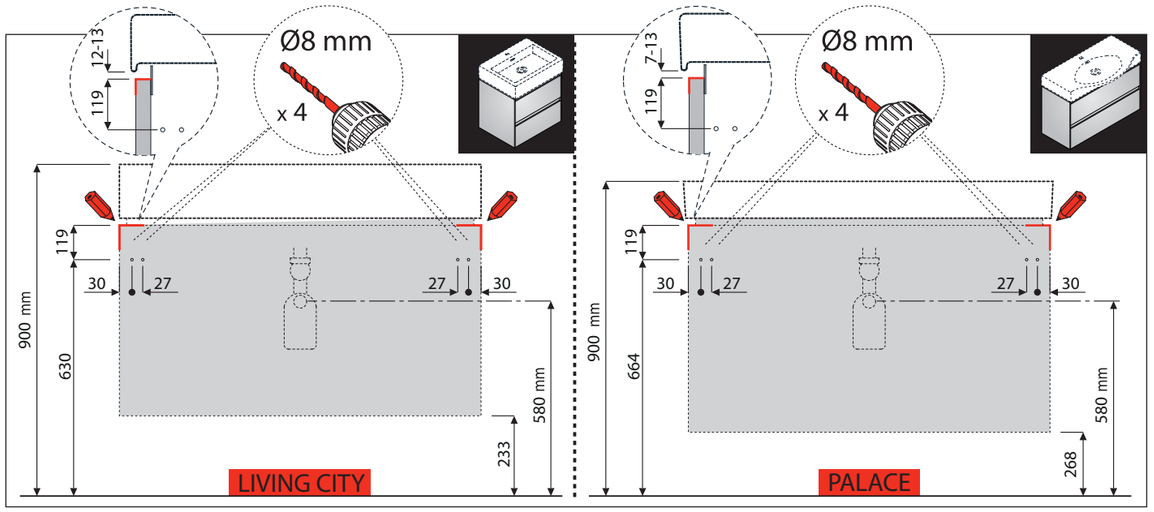
Ø8 mm
x 4
12-13
7-13
119
30
27
900 mm
630
580 mm
233
LIVING CITY
664
268
PALACE

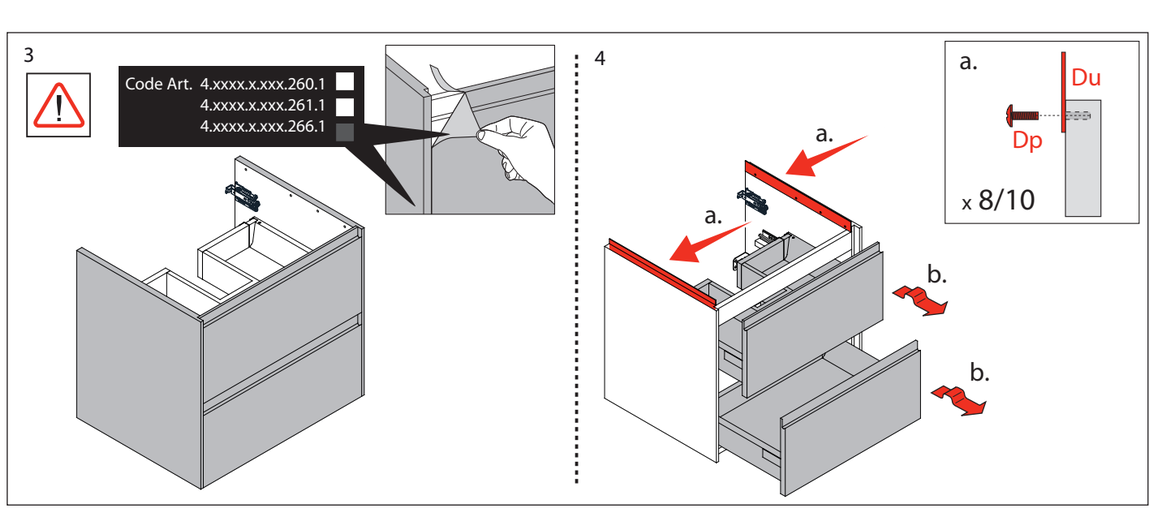
3
Code Art. 4.xxxx.x.xxx.260.1
4.xxxx.x.xxx.261.1
4.xxxx.x.xxx.266.1
4
a.
Du
Dp
x 8/10
b.

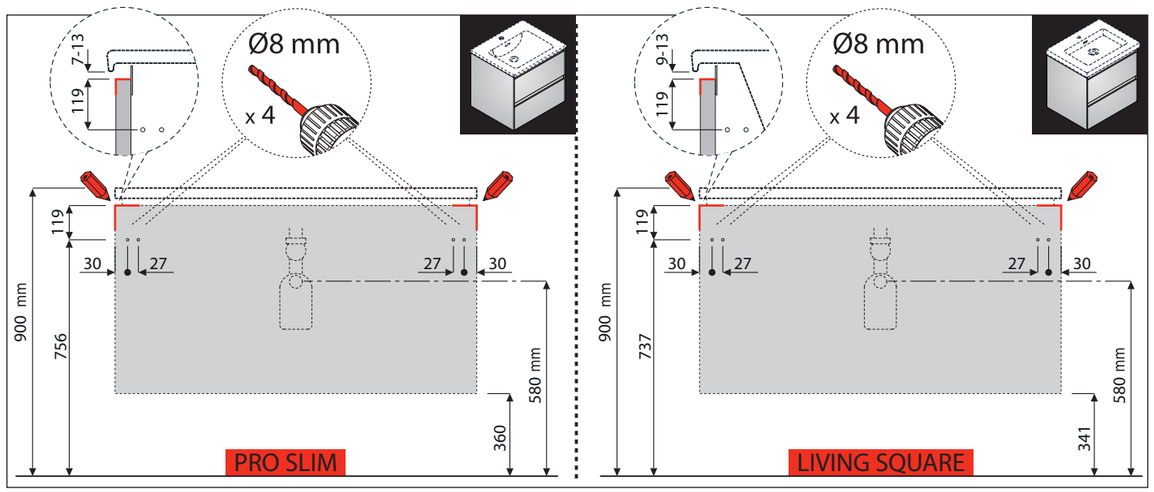
Ø8 mm
x 4
7-13
9-13
119
30
27
900 mm
756
580 mm
360
PRO SLIM
737
341
LIVING SQUARE

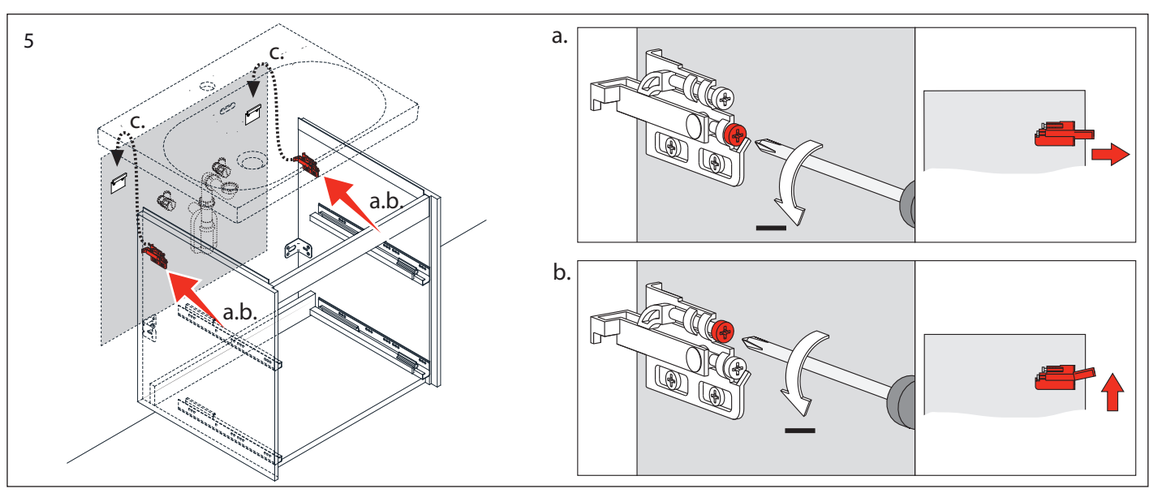
5
c.
a.b.
a.
b.

LAUFEN

DE Garantie/Haftung nur bei Montage gemäss Anleitung durch eine konzessionierte Fachkraft und gemäss der örtlichen Vorschriften.
FR Garantie/responsabilité uniquement assurées en cas de montage conforme au mode d'emploi, effectué par un spécialiste concessionnaire et en fonction des prescriptions locales.
IT Garanzia/responsabilità assicurate soltanto in caso di montaggio conforme alle istruzioni per l'uso e eseguito da uno specialista concessionario in funzione delle prescrizioni locali.
EN Guarantee/Liability only when assembled by an approved specialist in accordance with the instructions and local regulations.
ES Garantía/Responsabilidad sólo cuando está montado según las instrucciones de un profesional autorizado y de conformidad con la normativa local.
NL Garantie/aansprakelijkheid enkel bij montage volgens de handleiding door een bevoegde vakman en volgens de lokale voorschriften.
CS Garance/záruka pouze při montáži, prováděné dle návodu osobou odborně způsobilou s příslušnou koncesí a dle předpisů platných v místě.
LT Garantija/turtinė atsakomybė suteikiama, jei montavimą pagal instrukciją atlieka kvalifikuotas specialistas pagal vietinius reikalavimus.
PL Gwarancja/odpowiedzialność prawna wyłącznie w przypadku montażu wykonanego przez upoważnionego specjalistę zgodnie z instrukcją oraz lokalnymi przepisami.
HU Garancia/felelősség csak engedéllyel rendelkező szakember által végrehajtott, az útmutatásnak és a helyi előírásoknak megfelelő szerelés esetén.
RU Гарантия действительна только в том случае, если монтаж выполнен специалистом согласно инструкции и с учетом местных предписаний.
BG Гаранция/отговорност само при монтаж в съответствие с ръководството от лицензиран специалист и в съответствие с местните разпоредби.
DA Garanti/ansvar gælder kun, hvis monteringen er foretaget af en autoriseret fagmand i overens stemmelse med brugsvejledningen og de lokale regler.
NO Garantien gjelder kun når enheten er montert av en godkjent spesialist i henhold til instruksjo nene og lokale forskrifter.
FI Takuu ja vastuuvelvollisuus ovat voimassa vain, kun laitteen kokoaa valtuutettu asiantuntija ohjeiden ja paikallisten määräysten mukaisesti.
SV Garanti/ansvar gäller bara då en godkänd specialist utfört monteringen i enlighet med instrukti onerna och lokala bestämmelser.
HR Jamstvo vrijedi samo ako je montažu izvršilo ovlašteno stručno osoblje prema uputama i lokalnim propisima.
ET Garantii/vastutus kehtib ainult paigaldusloaga spetsialisti tehtud juhendile vastava paigalduse korral ja kohalike eeskirjade järgi.
LV Garantija ir spēkā tikai tad, ja uzstādīšanu veic licencēts speciālists saskaņā ar instrukcijām un atbilstoši vietējiem noteikumiem.
PT A garantia só é válida se a instalação for realizada por um técnico autorizado, de acordo com as instruções e os regulamentos locais.
RO Garanția este valabilă doar în cazul montării conforme cu instrucțiunile de către un specialist concesionat și respectând prevederile locale.
SK Záruka platí, len ak sa montáž vykoná podľa návodu a ak ju vykoná odborník s oprávnením a v súlade s miestnymi predpismi.
ZH 保修/责任仅在遵照说明书，并由授权的专业人员符合当地法规安装时有效.



Installation Waschtisch
Installation lavabo
Montaggio lavabo
Installation washbasin
Instalación del lavabo
Installatie wasbak
Instalace umyvadla
Praustuvo įrengimas
Instalacja umywalki
Mosdó rögzítése
Установка раковины
Монтаж на умивалник
Installation håndvask
Installasjon vaskeservant
Asennus, pesuallas
Installation tvättställ
Montaža umivaonika
Valamulaua paigaldus
Izlietnes uzstādīšana
Instalação de lavatório
Instalare chiuvetă
Inštalácia umývadla
洗面盆安装



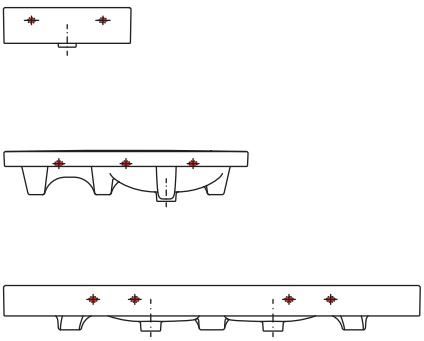

Alle Befestigungslöcher verwenden
Utiliser tous les orifices de montage
Utilizzare tutti i fori di fissaggio
Use all fixing holes
Utilizar todos los orificios de sujeción
Alle bevestigingsgaten gebruiken
Použít všechny otvory pro upevnění
Naudokite visas tvirtinimui nurodytas skyles
Użyć wszystkich otworów mocujących
Mindegyik rögzítőnyílást fel kell használni
Использовать все крепежные отверстия
Подравнете всички отвори за фиксиране

Alle fastgørelseshuller skal anvendes
Bruk alle festehull
Hyödynnä kaikki kiinnitysreiät
Använd alla fästhål
Koristite se svim pričvrsnim setovima
Kasutage kõiki kinnitusavasid
Izmantojiet visas nostiprināšanai paredzētās atveres
Utilizar todos os furos de montagem
A se utiliza toate găurile de fixare
Použite všetky upevňovacie otvory
使用所有安装孔

* Schallschutz-Set
Set d'isolation acoustique
Set per isolamento acustico
Noise damper kit
Set de insonorización
Geluiddempende set
Zvukováizolace
Garso izoliacijos komplektas
Zestaw do izolacji dźwiękowej
Zajszigetelő készlet
Комплект звукоизоляции
Комплект за звукоизолация
Sæt til lydisolering
Lyddempersett
Äänieristyssarja
Ljudisoleringssats
Set za zaštitu od buke
Mürakaitse komplekt
Skaņas izolācijas komplekts
Conjunto de isolamento acústico
Set de protecție fonică
Protihluková súprava
噪音防护套件

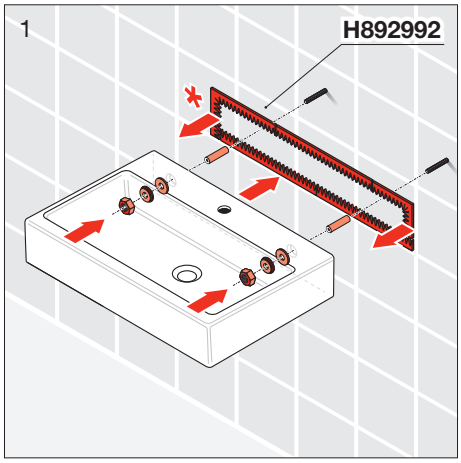

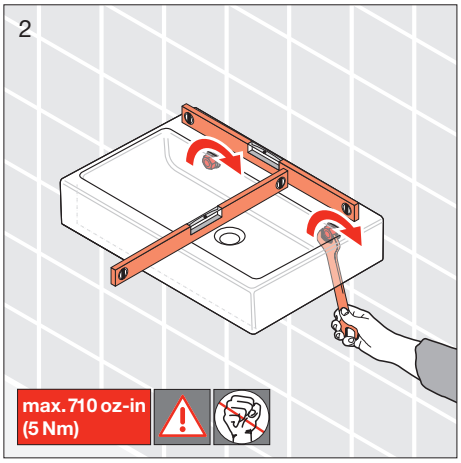

DE/FR/IT/EN/ES/NL/CS/LT/PL/HU/RU/BG/DA/SV/NO/FI/SK/ZH/ET/HR/LV/PT/RO/TR/SR/SL

Installation Waschtisch
Installation lavabo
Montaggio lavabo
Installation washbasin
Instalación del lavabo

Installatie wasbak
Instalace umyvadla
Praustuvo įrengimas
Instalacja umywalki
Mosdó rögzítése

Установка раковины
Монтаж на умивалник
Installation håndvask
Installasjon vaskeservant
Asennus, pesuallas

Installation tvättställ
Montaža umivaonika
Valamulaua paigaldus
Izlietnes uzstādīšana
Instalação de lavatório

Instalare chiuvetă
Inštalácia umývadla
洗面盆安装

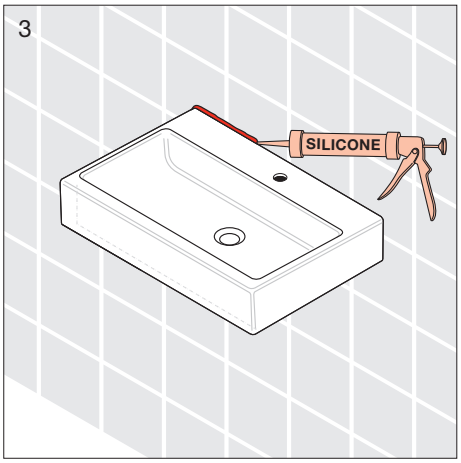

Verwenden Sie die Bauteile gemäß den örtlichen Vorschriften für Sanitärinstallationen
Utilisez les composants conformément aux prescriptions locales en matière d'installations sanitaires
Utilizzare i componenti secondo le disposizioni in materia di installazioni dei sanitari
Use components as required by a local plumbing regulator
Utilice componentes de acuerdo a las normas locales para instalaciones sanitarias
Gebruik de componenten volgens de lokale voorschriften voor sanitaire installaties
Použijte součásti vyžadované místními předpisy pro instalatérství
Konstrukcines detales naudokite pagal vietinius sanitarinių mazgų įrengimo nurodymus
Użyć elementów zgodnych z lokalnymi przepisami dotyczącymi instalacji sanitarnych
Használja a szaniterek szerelésére vonatkozó helyi előírásoknak megfelelő alkatrészeket
Используйте компоненты в соответствии с местными нормативами по водопроводно-канализационным работам
Използвайте компоненти съгласно местните разпоредби за санитарни инсталации
Anvendt komponenter som foreskrevet i de lokale bestemmelser for sanitære installationer
Bruk komponenter i samsvar med lokale forskrifter for sanitærinstallasjoner
Käytä saniteettiasennuksia koskevien paikallisten määräysten mukaisia rakenneosia
Använd komponenterna i enlighet med de lokala bestämmelser som gäller för sanitära installationer
Služite se dijelovima u skladu s lokalnim propisima za sanitarne instalacije
Kasutage osi kohalike sanitaarseadmete paigaldusnõuete järgi.
Izmantojiet iekārtas detaļas saskaņā ar vietējiem sanitāro iekārtu noteikumiem
Utilize os componentes de acordo com os regulamentos locais para instalações sanitárias
Utilizați componentele conform prevederilor locale pentru instalații sanitare
S jednotlivými komponentmi zaobchádzajte v súlade s miestnymi predpismi platnými pre sanitárne zariadenia
请根据当地卫生安装的法规使用组件

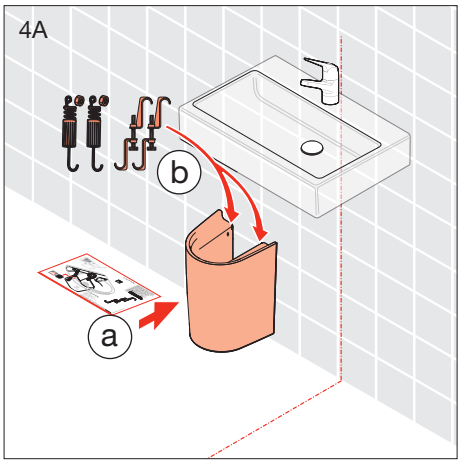

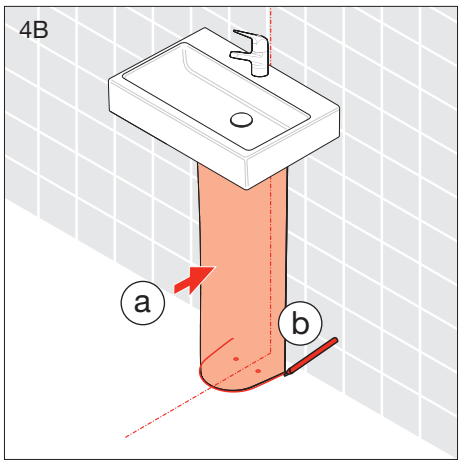

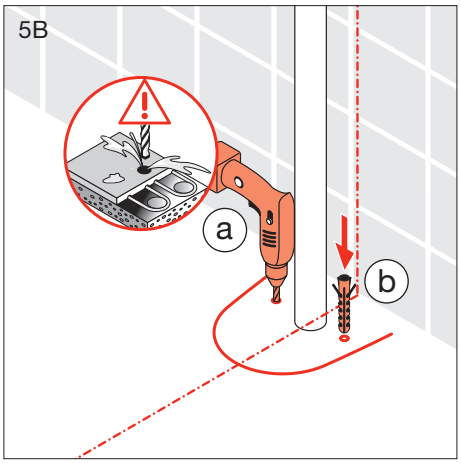

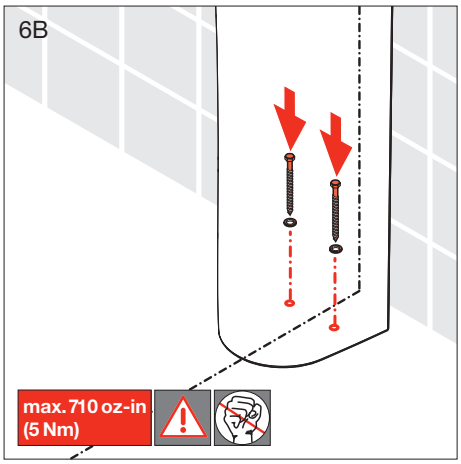

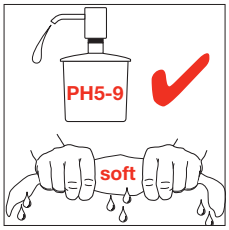



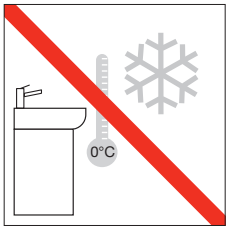



LAUFEN

Laufen Bathrooms AG
Wahlenstrasse 46
CH-4242 Laufen, Switzerland
www.laufen.com

12.12.2025 / H897205 / MYS

LAUFEN

DE Garantie/Haftung nur bei Montage gemäss Anleitung durch eine konzessionierte Fachkraft und gemäss der örtlichen Vorschriften.
FR Garantie/responsabilité uniquement assurées en cas de montage conforme au mode d'emploi, effectué par un spécialiste concessionnaire et en fonction des prescriptions locales.
IT Garanzia/responsabilità assicurate soltanto in caso di montaggio conforme alle istruzioni per l'uso e eseguito da uno specialista concessionario in funzione delle prescrizioni locali.
EN Guarantee/Liability only when assembled by an approved specialist in accordance with the instructions and local regulations.
ES Garantía/Responsabilidad sólo cuando está montado según las instrucciones de un profesional autorizado y de conformidad con la normativa local.
NL Garantie/aansprakelijkheid enkel bij montage volgens de handleiding door een bevoegde vakman en volgens de lokale voorschriften.
CS Garance/záruka pouze při montáži, prováděné dle návodu osobou odborně způsobilou s příslušnou koncesí a dle předpisů platných v místě.
LT Garantija/turtinė atsakomybė suteikiama, jei montavimą pagal instrukciją atlieka kvalifikuotas specialistas pagal vietinius reikalavimus.
PL Gwarancja/odpowiedzialność prawna wyłącznie w przypadku montażu wykonanego przez upoważnionego specjalistę zgodnie z instrukcją oraz lokalnymi przepisami.
HU Garancia/felelősség csak engedéllyel rendelkező szakember által végrehajtott, az útmutatásnak és a helyi előírásoknak megfelelő szerelés esetén.
RU Гарантия действительна только в том случае, если монтаж выполнен специалистом согласно инструкции и с учетом местных предписаний.
BG Гаранция/отговорност само при монтаж в съответствие с ръководството от лицензиран специалист и в съответствие с местните разпоредби.
DA Garanti/ansvar gælder kun, hvis monteringen er foretaget af en autoriseret fagmand i overens stemmelse med brugsvejledningen og de lokale regler.
NO Garantien gjelder kun når enheten er montert av en godkjent spesialist i henhold til instruksjo nene og lokale forskrifter.
FI Takuu ja vastuuvelvollisuus ovat voimassa vain, kun laitteen kokoaa valtuutettu asiantuntija ohjeiden ja paikallisten määräysten mukaisesti.
SV Garanti/ansvar gäller bara då en godkänd specialist utfört monteringen i enlighet med instrukti onerna och lokala bestämmelser.
HR Jamstvo vrijedi samo ako je montažu izvršilo ovlašteno stručno osoblje prema uputama i lokalnim propisima.
ET Garantii/vastutus kehtib ainult paigaldusloaga spetsialisti tehtud juhendile vastava paigalduse korral ja kohalike eeskirjade järgi.
LV Garantija ir spēkā tikai tad, ja uzstādīšanu veic licencēts speciālists saskaņā ar instrukcijām un atbilstoši vietējiem noteikumiem.
PT A garantia só é válida se a instalação for realizada por um técnico autorizado, de acordo com as instruções e os regulamentos locais.
RO Garanția este valabilă doar în cazul montării conforme cu instrucțiunile de către un specialist concesionat și respectând prevederile locale.
SK Záruka platí, len ak sa montáž vykoná podľa návodu a ak ju vykoná odborník s oprávnením a v súlade s miestnymi predpismi.
ZH 保修/责任仅在遵照说明书，并由授权的专业人员符合当地法规安装时有效

	*	**	***	****
DE	Schmierseife	Ausgleichsmasse	Verwenden Sie die Bauteile gemäß den örtlichen Vorschriften für Sanitärinstallationen	Schallschutz-Set
FR	Savon noir	Mastic	Utilisez les composants conformément aux prescriptions locales en matière d'installations sanitaires	Set d'isolation acoustique
IT	Sapone liquido	Mastice	Utilizzare i componenti secondo le disposizioni in materia di installazioni dei sanitari	Set per isolamento acustico
EN	Liquid-soap	Packing paste	Use components as required by a local plumbing regulator	Noise damper kit
ES	Jabón líquido	Masa de compensación	Utilice componentes de acuerdo a las normas locales para instalaciones sanitarias	Set de insonorización
NL	Zachte zeep	Egaliseerpasta	Gebruik de componenten volgens de lokale voorschriften voor sanitaire installaties	Geluiddempende set
CS	Tekuté mýdlo	Vyrovnávací hmota	Použijte součásti vyžadované místními předpisy pro instalatérství	Zvukováizolace
LT	Skystas muilas	Lyginimo masė	Konstrukcines detales naudokite pagal vietinius sanitarinių mazgų įrengimo nurodymus	Garso izoliacijos komplektas
PL	Mydło w płynie	Masa wyrównującą	Użyć elementów zgodnych z lokalnymi przepisami dotyczącymi instalacji sanitarnych	Zestaw do izolacji dźwiękowej
HU	Kenőszappan	Kiegyenlítőanyagot	Használja a szaniterek szerelésére vonatkozó helyi előírásoknak megfelelő alkatrészeket	Zajszigetelő készlet
RU	Жидкое мыло	компенсационной масса	Используйте компоненты в соответствии с местными нормативами по водопроводно-канализационным работам	Комплект звукоизоляции
BG	Течност-сапун	Изравнителната маса	Използвайте компоненти съгласно местните разпоредби за санитарни инсталации	Комплект за звукоизолация
DA	Blød sæbe	Nivelleringsmasse	Anvendt komponenter som foreskrevet i de lokale bestemmelser for sanitære installationer	Sæt til lydisolering
NO	Smøresåpe	Sparkelmasse	Bruk komponenter i samsvar med lokale forskrifter for sanitærinstallasjoner	Lyddempersett
FI	Voidesaippua	Tasausmassaa	Käytä saniteettiasennuksia koskevien paikallisten määräysten mukaisia rakenneosia	Äänieristyssarja
SV	Flytande såpa	Utjämningsmassa	Använd komponenterna i enlighet med de lokala bestämmelser som gäller för sanitära installationer	Ljudisoleringssats
HR	Sapun za podmazivanje	Masa za niveliranje	Služite se dijelovima u skladu s lokalnim propisima za sanitarne instalacije	Set za zaštitu od buke
ET	Vedelseep	Tasandusmass	Kasutage osi kohalike sanitaarseadmete paigaldusnõuete järgi.	Mürakaitse komplekt
LV	Šķidrās ziepes	Atsvars	Izmantojiet iekārtas detaļas saskaņā ar vietējiem sanitāro iekārtu noteikumiem	Skaņas izolācijas komplekts
PT	Sabão mole	Massa de compensação	Utilize os componentes de acordo com os regulamentos locais para instalações sanitárias	Conjunto de isolamento acústico
RO	Săpun lubrifiant	Masă de egalizare	Utilizați componentele conform prevederilor locale pentru instalații sanitare	Set de protecție fonică
SK	Mazľavé mydlo	Vyrovnávacia hmota	S jednotlivými komponentmi zaobchádzajte v súlade s miestnymi predpismi platnými pre sanitárne zariadenia	Protihluková súprava
ZH	软皂	找平混合料	请根据当地卫生安装的法规使用组件	噪音防护套件

DE	**Installation Waschtisch**	CS	**Instalace umyvadla**	DA	**Installation håndvask**	LV	**Izlietnes uzstādīšana**
FR	**Installation lavabo**	LT	**Praustuvo įrengimas**	NO	**Installasjon vaskeservant**	PT	**Instalação de lavatório**
IT	**Montaggio lavabo**	PL	**Instalacja umywalki**	FI	**Asennus, pesuallas**	RO	**Instalare chiuvetă**
EN	**Installation washbasin**	HU	**Mosdó rögzítése**	SV	**Installation tvättställ**	SK	**Inštalácia umývadla**
ES	**Instalación del lavabo**	RU	**Установка раковины**	HR	**Montaža umivaonika**	ZH	**洗面盆安装**
NL	**Installatie wasbak**	BG	**Монтаж на умивалник**	ET	**Valamulaua paigaldus**		

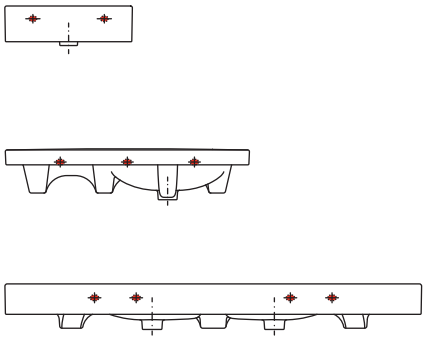

DE Alle Befestigungslöcher verwenden
FR Utiliser tous les orifices de montage
IT Utilizzare tutti i fori di fissaggio
EN Use all fixing holes
ES Utilizar todos los orificios de sujeción
NL Alle bevestigingsgaten gebruiken
CS Použít všechny otvory pro upevnění
LT Naudokite visas tvirtinimui nurodytas skyles
PL Użyć wszystkich otworów mocujących
HU Mindegyik rögzítőnyílást fel kell használni
RU Использовать все крепежные отверстия
BG Подравнете всички отвори за фиксиране

DA Alle fastgørelseshuller skal anvendes
NO Bruk alle festehull
FI Hyödynnä kaikki kiinnitysreiät
SV Använd alla fästhål
HR Koristite se svim pričvrsnim setovima
ET Kasutage kõiki kinnitusavasid
LV Izmantojiet visas nostiprināšanai paredzētās atveres
PT Utilizar todos os furos de montagem
RO A se utiliza toate găurile de fixare
SK Použite všetky upevňovacie otvory
ZH 使用所有安装孔

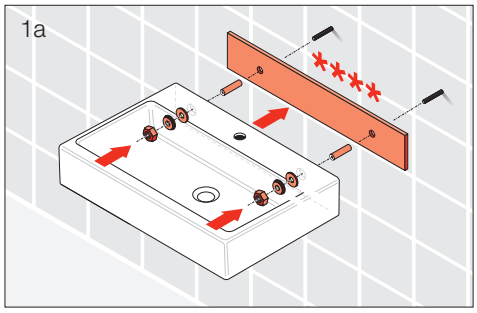

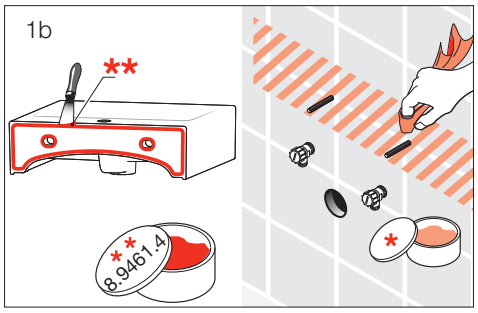

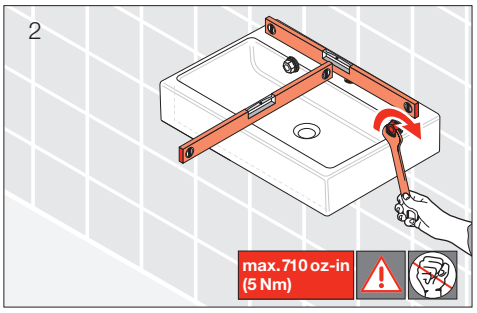

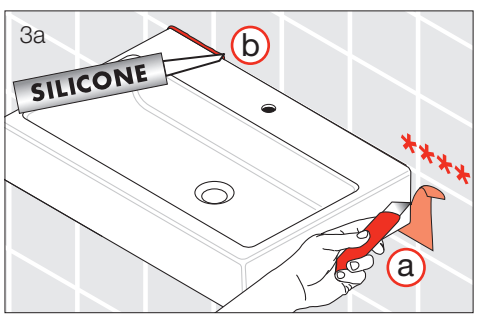

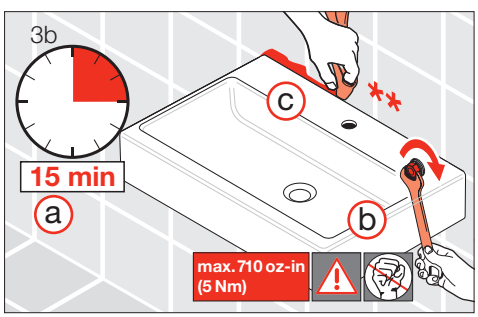

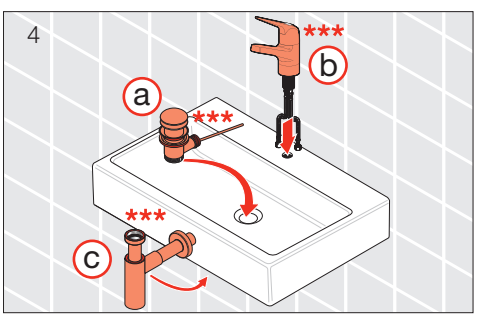

DE|FR|IT|EN|ES|NL|CS|LT|PL|HU|RU|BG|DA|NO|FI|SV|HR|ET|LV|PT|RO|SK|ZH

DE Installation Waschtisch
FR Installation lavabo
IT Montaggio lavabo
EN Installation washbasin
ES Instalación del lavabo
NL Installatie wasbak
CS Instalace umyvadla
LT Praustuvo įrengimas
PL Instalacja umywalki
HU Mosdó rögzítése
RU Установка раковины
BG Монтаж на умивалник
DA Installation håndvask
NO Installasjon vaskeservant
FI Asennus, pesuallas
SV Installation tvättställ
HR Montaža umivaonika
ET Valamulaua paigaldus
LV Izlietnes uzstādīšana
PT Instalação de lavatório
RO Instalare chiuvetă
SK Inštalácia umývadla
ZH 洗面盆安装

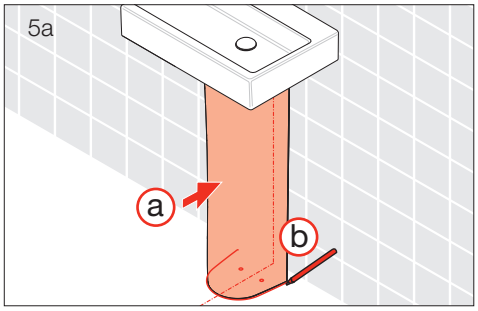

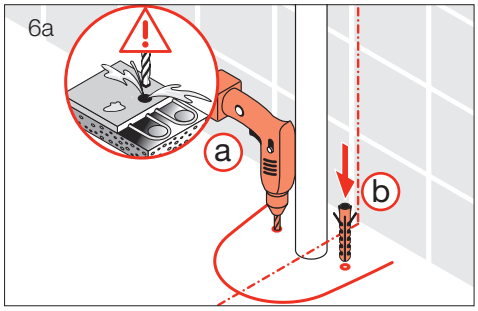

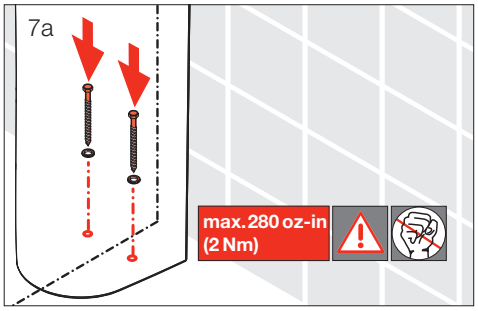

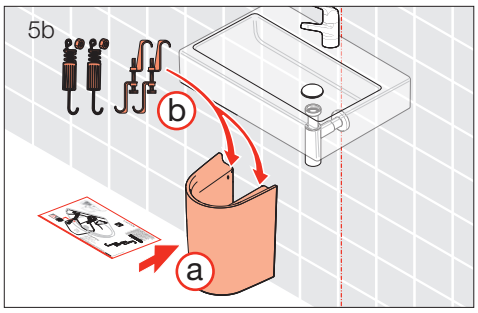

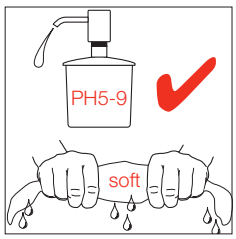



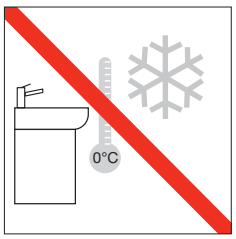



DE|FR|IT|EN|ES|NL|CS|LT|PL|HU|RU|BG|DA|NO|FI|SV|HR|ET|LV|PT|RO|SK|ZH

Laufen Bathrooms AG
Wahlenstrasse 46
CH-4242 Laufen, Switzerland
www.laufen.com

25.05.17 8.9720.5 KRA