victoria + albert®

Kit 36 - IntelliDrain K-36-xx

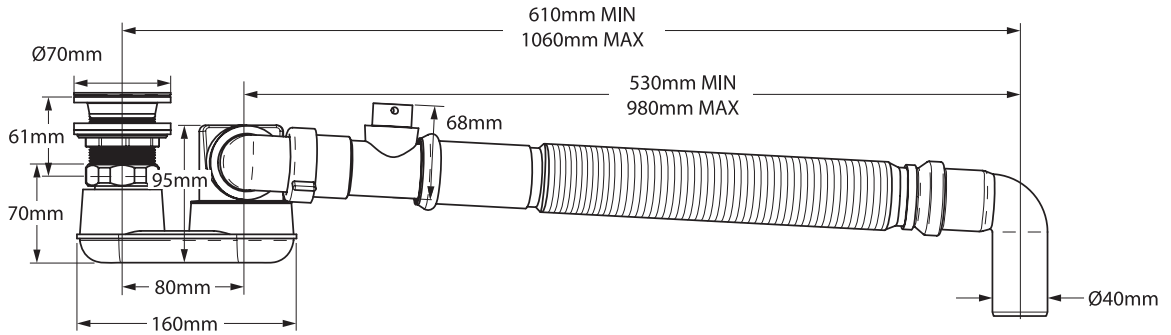

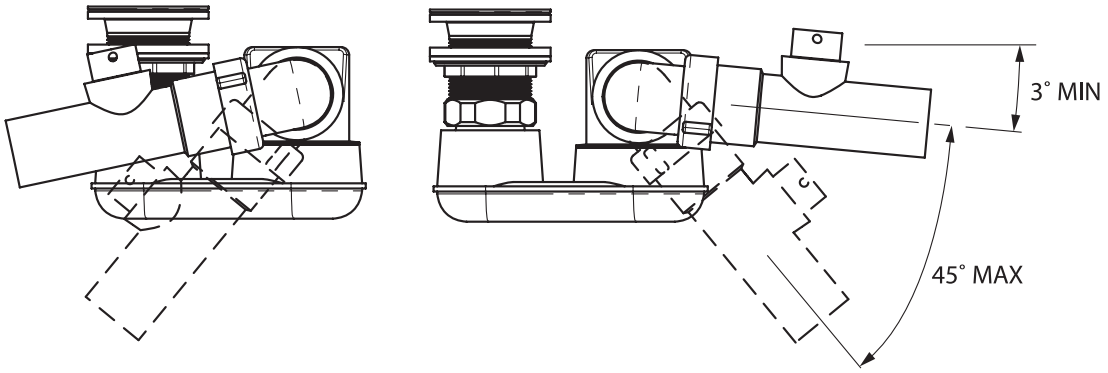

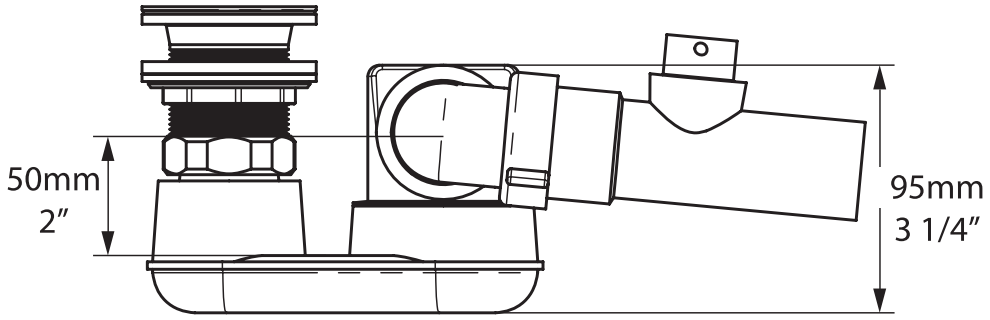

*All measurements subject to +/-5% tolerance

- **K-36-PC** Polished Chrome, Chrom Poliert, Chrome Poli, Cromado Brillante, Cromo Lucidato
- **K-36-PN** Polished Nickel, Nickel Poliert, Nickel Poli, Níquel Brillante, Nickel Lucidato
- **K-36-BN** Brushed Nickel, Nickel Gebürstet, Nickel Brossé, Níquel Satinado, Nickel Spazzolato
- **K-36-WH** White Metal, Métal Blanc, Metall Weiß, Metal Blanco, Metallo Bianco
- **K-36-BK** Matt Black, Matt Schwarz, Noir Mat, Negro Mate, Opaco Nero
- **K-36-MW** Matt White, Matt Weiß, Blanc Mat, Blanco Mate, Opaco Bianco

5 years

Guaranteed for residential use for 5 years
5 Jahre Garantie bei privater Nutzung
5 ans de garantie pour un usage domestique
Garantia de 5 años para uso domestico
La sicurezza garantita per uso residenziale per 5 anni

- Circa 36cm maximum depth. Suitable for Victoria + Albert baths without a predrilled overflow.
- The K36 is tested to and meets EN 274-1.
- Ca. 36cm maximale Tiefe. Passend für Victoria + Albert Wannen ohne vorgebohrten Überlauf.
- Das Kit 36 wurde nach den Vorschriften der EN 274-1 Norm gestaltet.
- Environ 36cm de profondeur maximale. Convient aux baignoires Victoria + Albert sans trop-plein prépercé.
- Le Kit 36 est conçu pour être conforme à la norme EN 274-1.
- Circa 36cm prof. máx. Apto para bañeras de Victoria + Albert sin orificio de rebose preperforado.
- El K36 está diseñado conforme a la norma EN 274-1.
- Circa 36cm di profondità massima. Adatto per vasche Victoria + Albert senza un troppopieno preforato.
- Il Kit 36 e' progettato per essere conforme alla EN 274-1.