For installers / Für Installateure / Pour les installateurs / Per gli installatori

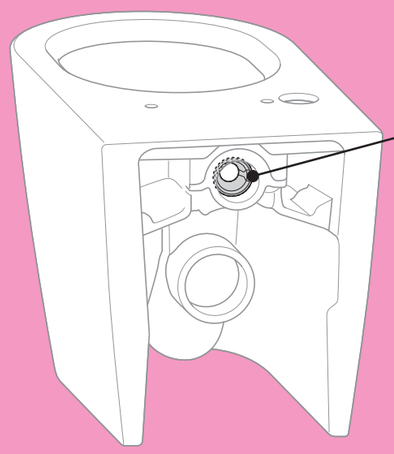

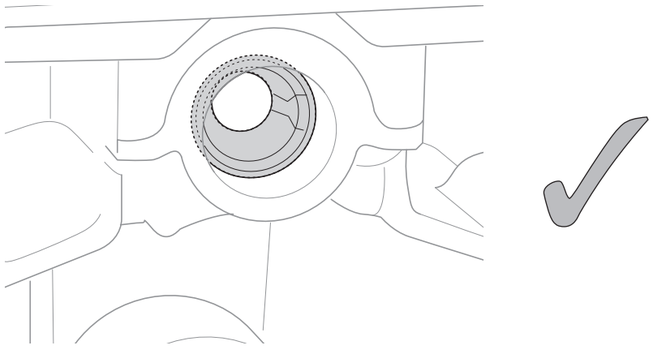

Do not remove the ring.
Water could spray from the Toilet Bowl. /

Nicht den Ring entfernen.
Es könnte Wasser aus dem Toilettenbecken spritzen. /

Ne retirez pas l'anneau.
De l'eau pourrait jaillir de la cuvette des toilettes. /

Non rimuovere l'anello.
È possibile che venga spruzzata acqua dal water.

Installation video / Installationsvideo / Vidéo d'installation / Video di installazione

If you are installing a main unit, you can check the installation video. /
Wenn Sie einen Aufsatz installieren, können Sie sich das Installationsvideo ansehen. /
Si vous installez un l'unité principale, vous pouvez vérifier l'image de construction dans la vidéo. /
Se stai installando un l'unità principale, puoi controllare l'immagine della costruzione nel video.

English	Deutsch	Français	Italiano
https://eu.toto.com/en/products/rimless-toilets/CW563Y%23XW	https://eu.toto.com/de/produkte/randlose-wcs/CW563Y%23XW	https://eu.toto.com/fr/produits/wc-sans-rebord/CW563Y%23XW	https://eu.toto.com/it/prodotti/vasi-rimless/CW563Y%23XW

*Fees incurred for mobile data have to be borne by the viewer. *Video may not be viewable on some devices. /
*Gebühren für mobile Daten sind vom Betrachter zu zahlen. *Das Video kann auf einigen Geräten evtl. nicht angesehen werden. /
*Vous êtes responsable des frais de communication liés au visionnage de cette vidéo, le cas échéant.
*Cette vidéo peut être illisible sur certains appareils. /
*Chi visualizza il video è responsabile per i costi delle comunicazioni. *Il video non può essere visualizzato su alcuni dispositivi.

0IM182001
2025.6

TOTO

Installation manual
Installationsanleitung
Guide d'installation
Guida per l'installazione

FLOOR-STANDING WC
Stand-WC
WC sur pied
WC A TERRA

Flow of installation / Ablauf der Installation / Flux d'installation / Flusso di installazione P.2

Safety Cautions / P.4
Vorsichtsmaßnahmen und Warnungen / P.4
Mises en garde et avertissements / P.5
Precauzioni e avvertenze P.5

Precaution before installation / Vor der Installation / Avant l'installation / Prima dell'installazione P.6

Included Parts / Mitgelieferte Teile / Pièces fournies / Parti incluse P.7

Part diagram / Teilebezeichnung / Désignation des pièces / Descrizione parti P.8

Installation video / Installationsvideo / Vidéo d'installation / Video di installazione P.8

Installation procedure / Installationsverfahren / Procédure d'installation / Procedura di installazione P.9

Check after Installation / P.14
Führen Sie nach der Installation eine Prüfung durch / P.14
Vérification après l'installation / P.14
Verificare dopo l'installazione. P.15

TOTO Europe GmbH Zollhof 2, 40221 Dusseldorf Germany
Phone : 49-211-27308-200 Fax : 49-211-27308-202

- Before installation, please read this installation manual and the manual included with each unit. Mount parts properly according to the directions. /
- Bitte lesen Sie vor der Installation diese Installationsanleitung sowie die Anleitung, die jedem Gerät beiliegt. Montieren Sie die Teile gemäß den Anweisungen ordnungsgemäß. /
- Avant l'installation, veuillez lire ce manuel d'installation ainsi que le manuel inclus avec chaque unité. Montez les pièces correctement selon les instructions. /
- Prima dell'installazione, si prega di leggere questo manuale di installazione e il manuale incluso con ogni unità. Montare correttamente le parti secondo le indicazioni.

Symbols and their meanings / Symbole und deren Bedeutung / Symboles et significations / Simboli e relativo significato

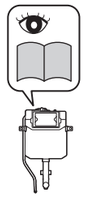

: Refer to the Concealed Tank installation manual /
Bitte beachten Sie die Installationsanleitung für den Einbau des Vorwandelement /
Veuillez vous référer aux guide d'installation du réservoir encastré /
Fare riferimento alle guida per l'installazione del serbatoio nascosto

: Refer to the Connecting set installation manual /
Bitte beachten Sie die Installationsanleitung für das Anschlussset /
Veuillez vous référer aux guide d'installation du kit de raccordement /
Fare riferimento alle guida per l'installazione del Kit di allaccio

: Refer to the installation manual for the main unit /
Bitte beachten Sie die Installationsanleitung für das Aufsatz /
Veuillez vous référer aux guide d'installation de l'unité principale /
Fare riferimento alle guida per l'installazione dell'Unità principale

Flow of installation (See these instructions regarding parts.)
Ablauf der Installation (Siehe diese Anweisungen bezüglich Teile.) /
Flux d'installation (Voir ces instructions concernant les pièces). /
Flusso di installazione (consultare queste istruzioni relative alle parti).

Installing the Concealed Tank /
Installation des Vorwandelements /
Installation d'un Bâti support /
Installazione per serbatoio nascosto

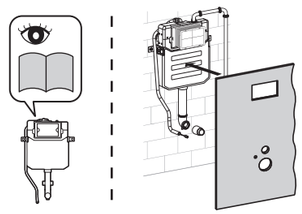

Installing the Fixing Pieces /
Installation der Befestigung /
Installation des pièces de fixation /
Installare i fissaggi

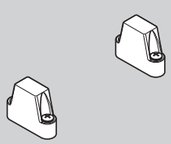

Installing the Drainage Socket /
Installation des Abwasseranschlusses /
Installation du conduit d'évacuation /
Installare la bocchetta di scarico

Procured locally / Vor Ort erworben /
Acheté localement /
Acquistata localmente

1 2 3 4 5

Flow of installation (See these instructions regarding parts.)
Ablauf der Installation (Siehe diese Anweisungen bezüglich Teile.) /
Flux d'installation (Voir ces instructions concernant les pièces). /
Flusso di installazione (consultare queste istruzioni relative alle parti).

Preparing Power Supply and Water Supply *1 /
Stromanschluss und Wasseranschluss vorbereiten *1 /
Préparation de l'alimentation électrique et de l'alimentation en eau *1 /
Installazione dell'alimentazione elettrica e dell'alimentazione dell'acqua *1

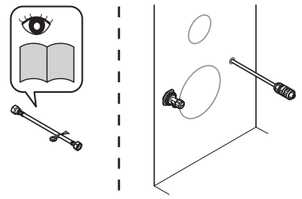

Temporary Placement of Toilet Bowl /
Temporäre Platzierung des Toilettenbeckens /
Placement provisoire de la cuvette des toilettes /
Posizionamento provvisorio del water

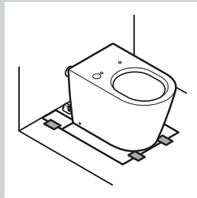

Powering Off the main unit, connecting of Water Supply *1 /
Aufsatz ausschalten und Wasseranschluss vorbereiten *1 /
Arrêt de l'unité principale, connexion de l'alimentation en eau *1 /
Spegnimento dell'unità principale, collegamento dell'alimentazione dell'acqua *1

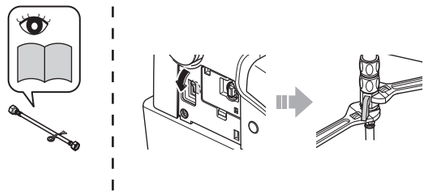

6

Connecting of Power Supply and Water Supply and installation of the main unit *1 /
Stromanschluss und Wasseranschluss anschließend und Aufsatz installieren *1 /
Connexion de l'alimentation électrique et de l'alimentation en eau et installation de l'unité principale *1 /
Collegamento dell'alimentazione elettrica e dell'alimentazione dell'acqua e installazione dell'unità principale *1

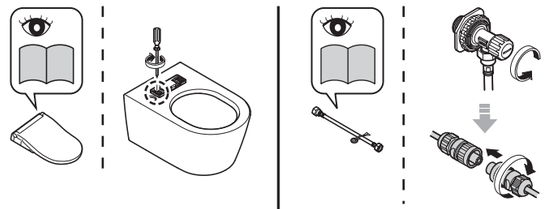

Installation of toilet bowl /
Installation des Toilettenbeckens /
Installation de la cuvette des toilettes /
Installare il water

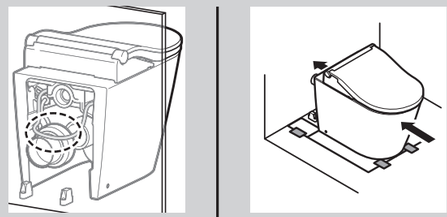

7 *1 8

Main unit power on *1 /
Einschalten des Aufsatz *1 /
Alimentation de l'unité principale *1 /
Accendere l'unità principale *1

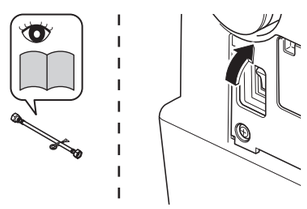

Remote control mounting and Trial-run *1 /
Montage der Fernbedienung und Durchführung eines Probelaufs *1 /
Montage de la commande à distance et test de mise en service *1 /
Montaggio del telecomando e Funzionamento di prova *1

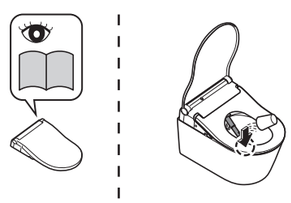

Fixing the toilet bowl /
Sichern des Toilettenbeckens /
Fixation de la cuvette des toilettes /
Fissare il water

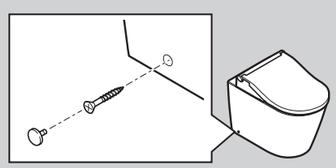

9 10 11

*1 Not applicable if the main unit is not installed. / *1 Nur zutreffend, wenn ein Aufsatz installiert wird. /
*1 D'application uniquement si l'unité principale est installée. / *1 Applicabile solo se è installata un'unità principale.

EN

Perform the installation work properly according to this Installation manual so that the product can function well.
After installation, fully explain how to use it to your customer.

Safety Cautions (Observe these cautions for safety's sake)

Read these "Safety Cautions" carefully before starting installation work. Install the product properly.
This manual uses various indications to ensure a proper, safe installation and to prevent injury to the customer, injury to other people and damage to property.
The symbols should be interpreted as follows.

Symbol example	Meaning of symbol
⚠ CAUTION	Improper use or installation of this product may result in injury or property damage.

The following symbols are used to classify and explain safety precautions that must be followed.

⃠	The ⃠ symbol indicates something that is prohibited. The symbol to the left indicates the action is "Prohibited."	❗	The ❗ symbol indicates something that must be done. The symbol to the left indicates the action is "Required."

⚠ CAUTION	
⃠ Prohibited	**Do not subject the toilet bowl to strong forces or impact** Otherwise, the toilet bowl may break causing injury or leaks that may damage property.
❗ Required	**Be sure to use the included or specified parts for installation work** Otherwise, the product may not be installed properly.
	Carry out the installation work according to this installation manual Otherwise, damage caused by water leaks may occur.

DE

Führen Sie die Installationsanleitung entsprechend dieser Anleitung durch, um sicherzustellen, dass das Produkt richtig funktioniert.
Geben Sie dem Kunden nach der Installation genaue Anweisungen zur Benutzung.

Vorsichtsmaßnahmen und Warnungen (Beachten Sie diese Warnungen immer.)

Bitte lesen Sie diese „Vorsichtsmaßnahmen und Warnungen" vor der Installation aufmerksam durch und bringen Sie das Produkt entsprechend an.
Diese Anleitung enthält zahlreiche Hinweise zur sicheren Installation des Produkts sowie Anmerkungen, wie Sie Verletzungen und Schäden vermeiden können. Das Produkt sollte von einem professionellen Installateur installiert werden.
Die Hinweise und ihre Bedeutung sind im Folgenden erklärt.

Symbol-Beispiel	Bedeutung des Symbols
⚠ VORSICHT	Dies weist darauf hin, dass eine falsche Bedienung zu körperlichen Verletzungen oder Sachschäden führen kann.

Zu beachtende Punkte sind nach Typ klassifiziert und anhand der folgenden Piktogramme erläutert.

⃠	Mit ⃠ werden verbotene Arbeitsinhalte gekennzeichnet. Das Symbol links bedeutet, dass diese Maßnahme „Verboten" ist.	❗	Mit ❗ werden unbedingt auszuführende Arbeitsinhalte gekennzeichnet. Das Symbol links bedeutet, dass diese Maßnahme „Zwingend erforderlich" ist.

⚠ VORSICHT	
⃠ Verboten	**Setzen Sie die Toilette keinen starken Krafteinwirkungen oder Stößen aus.** Die Toilette könnte beschädigt werden und so zu Verletzungen oder zu Sachschäden durch Wasserlecks führen.
❗ Zwingend erforderlich	**Verwenden Sie für die Installationsarbeiten unbedingt die mitgelieferten bzw. vorgeschriebenen Teile.** Anderenfalls besteht die Möglichkeit, dass eine ordnungsgemäße Installation nicht möglich ist.
	Bitte führen Sie die Installationsarbeiten der Anleitung folgend aus. Anderenfalls könnte es zu Wasserlecks kommen.

FR

Exécutez correctement l'installation en suivant ces Guide d'installation de montage afin de vous assurer que le produit fonctionne convenablement.
Une fois l'installation terminée, donnez des instructions précises au client.

Mises en garde et avertissements (Veuillez toujours respecter ces avertissements.)

Avant l'installation, lisez attentivement les « Mises en garde et avertissements » et montez convenablement l'appareil.
Ces instructions de montage contiennent diverses indications pour une installation sûre du produit et pour éviter toute blessure et tout dommage. Ce produit doit être installé par un professionnel.
Les indications et leurs significations sont expliquées ci-après.

Exemple de symbole	Signification du symbole
⚠ MISE EN GARDE	Ce symbole indique que toute utilisation incorrecte peut entraîner des lessures ou des dommages matériels.

Les articles devant être observés sont classés par type et sont expliqués au moyen des pictogrammes suivants.

⃠	Le symbole ⃠ indique une interdiction. Le symbole de gauche signifie que l'action est « interdite ».	❗	Le symbole ❗ indique qu'une intervention est requise. Le symbole de gauche signifie que l'action est « obligatoire ».

⚠ MISE EN GARDE	
⃠ Interdit	**Ne soumettez pas le WC à des forces ou à des chocs.** Sinon, le WC pourrait être endommagé et entraîner ainsi des blessures ou des dommages matériels dus à des fuites.
❗ Obligatoire	**Veillez à bien utiliser les pièces spécifiées ou fournies pour les travaux d'installation.** Sinon, le produit peut ne pas être correctement installé.
	Effectuez les travaux d'installation conformément à ces instructions de montage. Sinon, des fuites d'eau peuvent survenir.

IT

Eseguire il lavoro di installazione correttamente seguendo questa Guida per l'installazione, in modo che il prodotto possa funzionare correttamente.
Dopo l'installazione, spiegare nei dettagli al cliente come utilizzare il prodotto.

Precauzioni e avvertenze (Osservare sempre queste avvertenze.)

Prima dell'installazione, si prega di leggere attentamente queste "Precauzioni e avvertenze" per un montaggio corretto dell'apparecchio.
Questo manuale utilizza varie indicazioni per l'installazione sicura del prodotto e per la prevenzione di lesioni personali e danni materiali.
Questo prodotto deve essere installato da un professionista.
Le indicazioni e i relativi significati sono riportati di seguito.

Indicazione	Significato del simbolo
⚠ ATTENZIONE	Questo indica che un'operazione errata può avere come conseguenza lesioni o danni materiali.

Le tipologie di voci da osservare sono classificate e spiegate da pittogrammi come viene riportato di seguito.

⃠	Il simbolo ⃠ indica un'operazione vietata. Il simbolo a sinistra indica che l'azione è "vietata".	❗	Il simbolo ❗ indica un'operazione che è necessario eseguire. Il simbolo a sinistra indica che l'azione è "obbligatoria".

⚠ ATTENZIONE	
⃠ Vietato	**Non sottoporre il water a forze eccessive o urti.** In caso contrario, il water potrebbe essere rotto provocando lesioni personali o perdite di acqua che causano danni materiali.
❗ Obbligatorio	**Assicurarsi di utilizzare le parti incluse o specificate per l'intervento di installazione.** In caso contrario, il prodotto può non essere installato correttamente.
	Eseguire l'intervento di installazione in conformità a questo manuale per l'installazione. In caso contrario, possono verificarsi danni causati da perdite d'acqua.

Precaution before installation / Vor der Installation / Avant l'installation / Prima dell'installazione

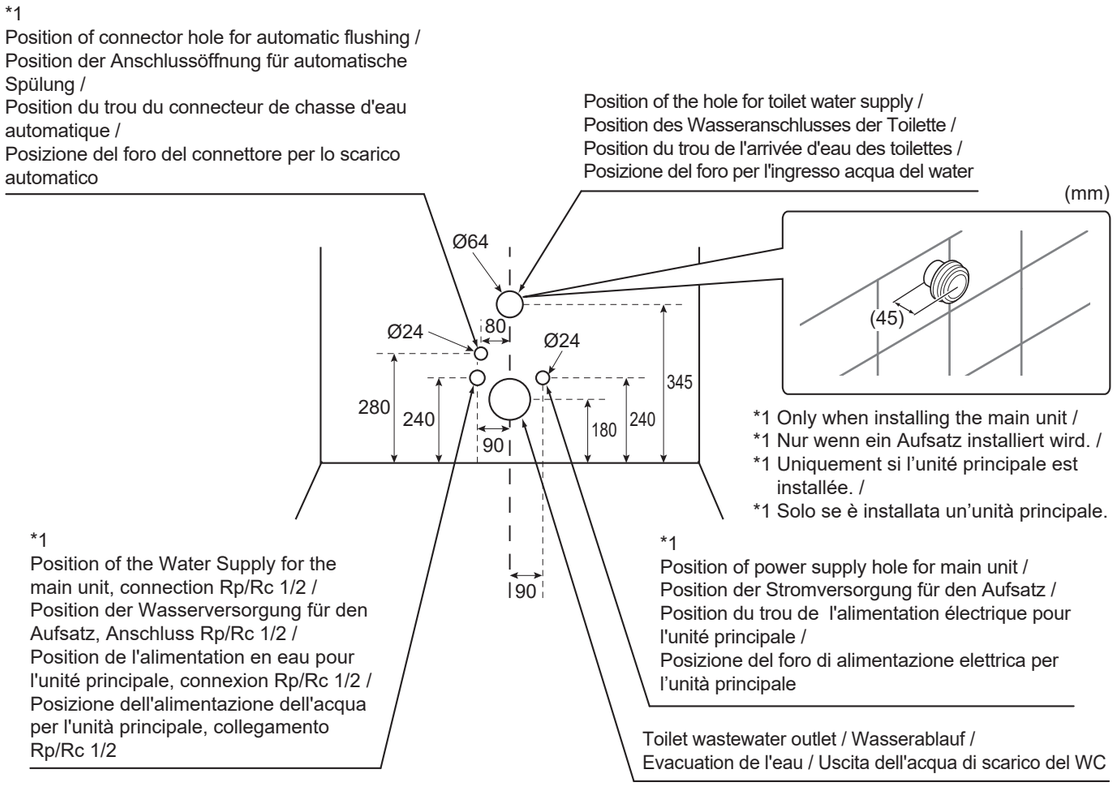

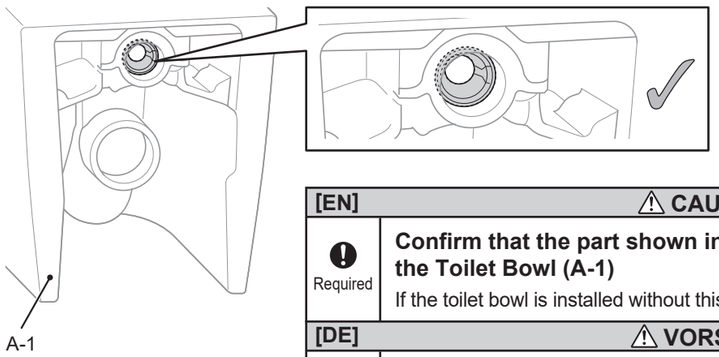

[EN]	⚠ CAUTION
Required	**Confirm that the part shown in the figure above is installed to the Toilet Bowl (A-1)** If the toilet bowl is installed without this part, water could spray from the toilet bowl.
[DE]	**⚠ VORSICHT**
Zwingend erforderlich	**Überprüfen Sie, ob das in der Abbildung oben dargestellte Teil im Toilettenbecken (A-1) angebracht ist.** Wenn das Toilettenbecken ohne dieses Teil montiert wird, könnte Wasser aus dem Toilettenbecken spritzen.
[FR]	**⚠ MISE EN GARDE**
Obligatoire	**Vérifier que la pièce mentionnée dans la figure ci-dessus est bien installée avec la cuvette des toilettes (A-1).** Si la cuvette est installée sans cette pièce, de l'eau pourrait jaillir de la cuvette.
[IT]	**⚠ ATTENZIONE**
Obbligatorio	**Verificare che il componente illustrato nella figura sopra sia installato sul water (A-1).** Se si installa il water senza questo componente, l'acqua potrebbe fuoriuscire dal water.

Included Parts / Mitgelieferte Teile / Pièces fournies / Parti incluse

Refer to the following and confirm that no parts are missing.
*The product may be slightly different in shape than the product shown in the figure depending on the model. /

Überprüfen Sie zunächst, ob alle Teile im Paket vorhanden sind.
*Je nach Modell kann die Form des Produkts leicht von der Abbildung abweichen. /

Assurez-vous que le kit inclut toutes ces pièces.
* En fonction du modèle, la forme du produit peut être légèrement différente de celle illustrée. /

Verificare che la confezione contenga tutte le parti indicate.
* Secondo il modello, il prodotto può avere una forma leggermente diversa da quella mostrata nell'illustrazione.

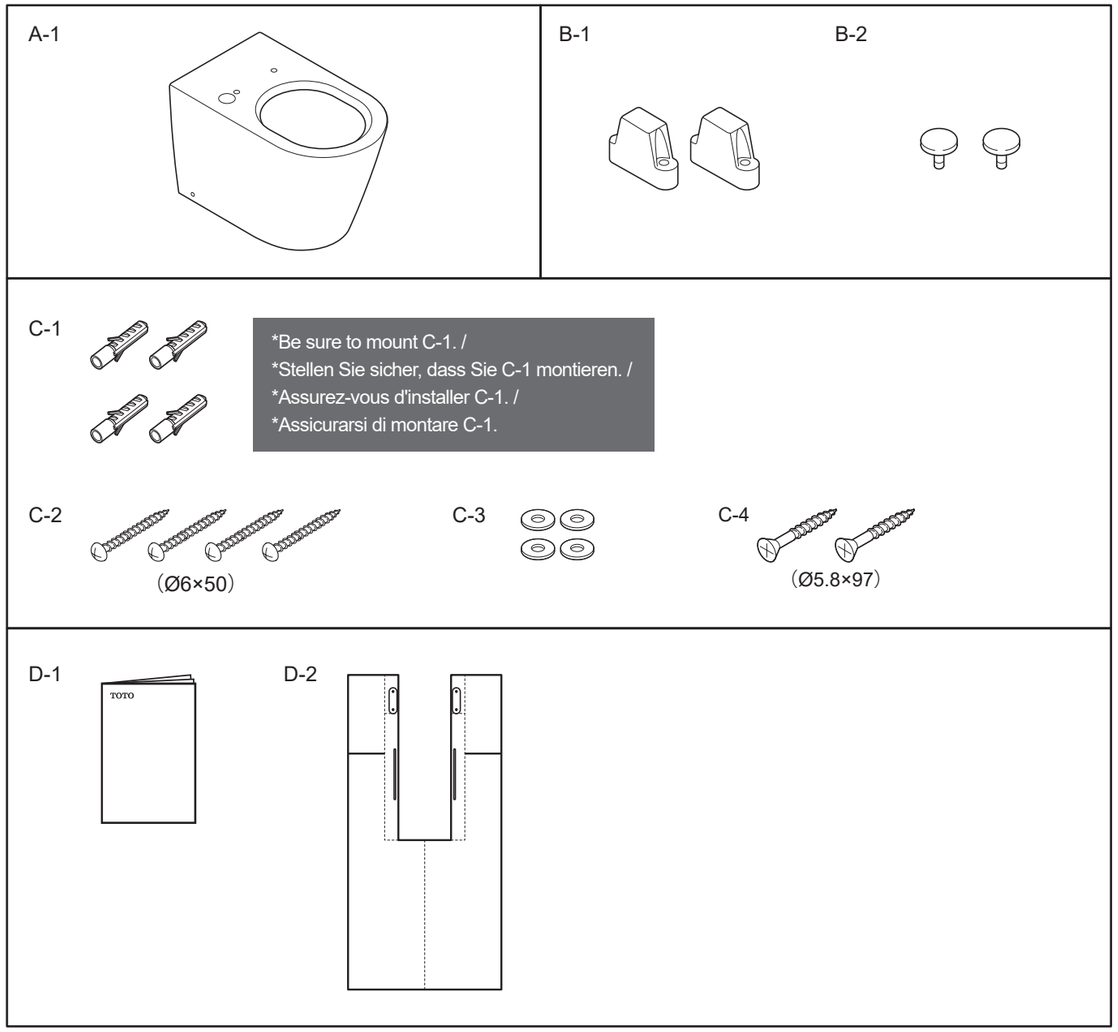

Part diagram / Teilebezeichnung / Désignation des pièces / Descrizione parti

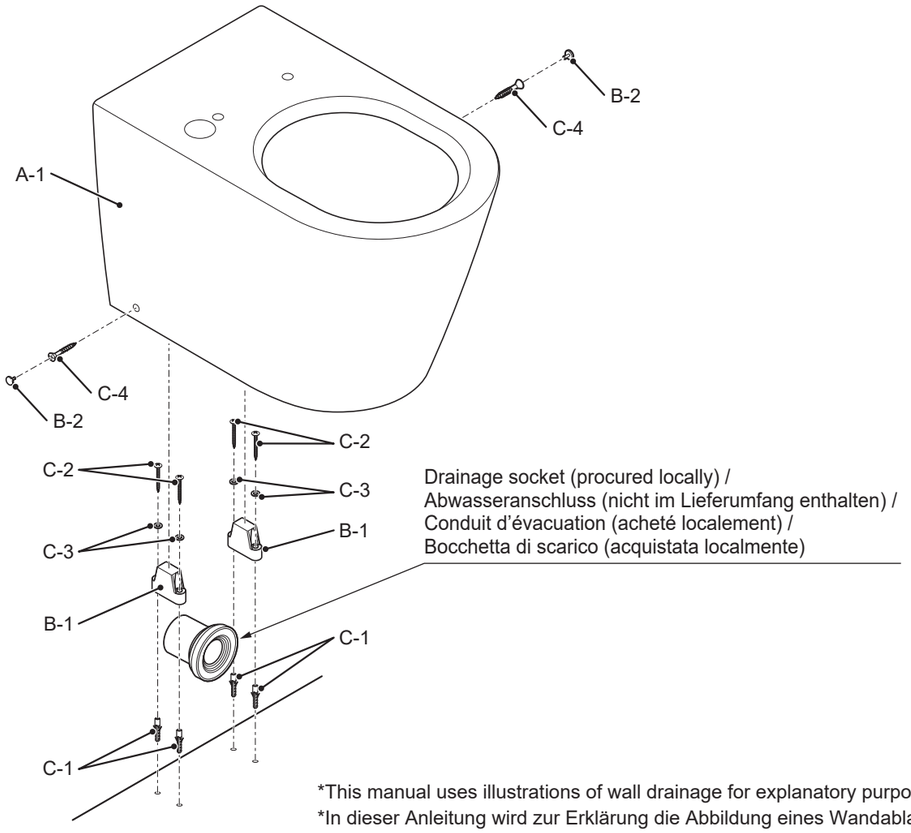

*This manual uses illustrations of wall drainage for explanatory purposes. /
*In dieser Anleitung wird zur Erklärung die Abbildung eines Wandablaufs gezeigt. /
*Ce manuel présente des illustrations d'une évacuation murale dans un but explicatif. /
*Il presente manuale utilizza illustrazioni di scarico alla parete a scopo esplicativo.

Installation video / Installationsvideo / Vidéo d'installation / Video di installazione

If you are installing a main unit, you can check the installation video. /
Wenn Sie einen Aufsatz installieren, können Sie sich das Installationsvideo ansehen. /
Si vous installez un l'unité principale, vous pouvez vérifier l'image de construction dans la vidéo. /
Se stai installando un l'unità principale, puoi controllare l'immagine della costruzione nel video.

English	Deutsch	Français	Italiano
https://eu.toto.com/en/products/rimless-toilets/CW563Y%23XW	https://eu.toto.com/de/produkte/randlose-wcs/CW563Y%23XW	https://eu.toto.com/fr/produits/wc-sans-rebord/CW563Y%23XW	https://eu.toto.com/it/prodotti/vasi-rimless/CW563Y%23XW

Installation procedure / Installationsverfahren / Procédure d'installation / Procedura di installazione

Symbols and their meanings / Symbole und deren Bedeutung / Symboles et significations / Simboli e relativo significato

: Visual confirmation required. /
Visuelle Bestätigung erforderlich. /
Une confirmation visuelle est nécessaire. /
Necessaria conferma visiva.

: Fasten with masking tape. /
Mit Malerband fixieren. /
Attachez-le avec du masquage. /
Fissare con nastro per mascheratura.

: Dispose. /
Entsorgen. /
Éliminez. /
Smaltire.

: Disposal prohibited. /
Entsorgen verboten. /
Élimination interdite. /
Smaltimento proibito.

1

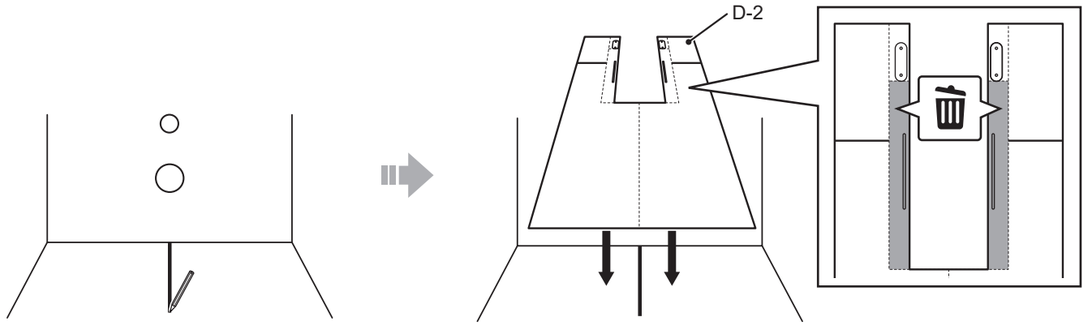

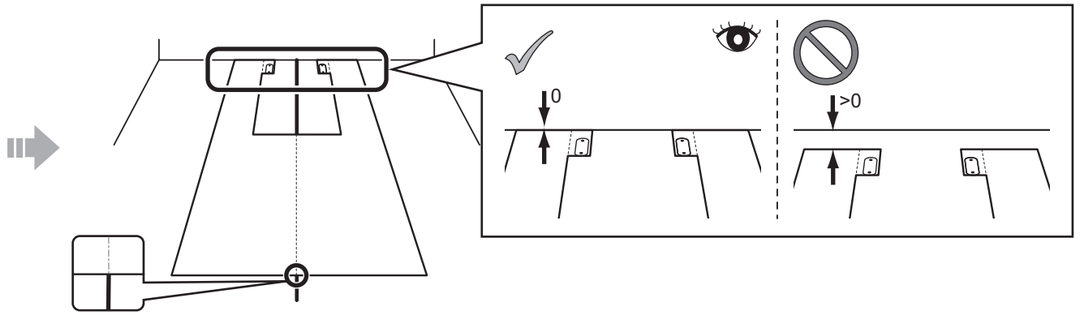

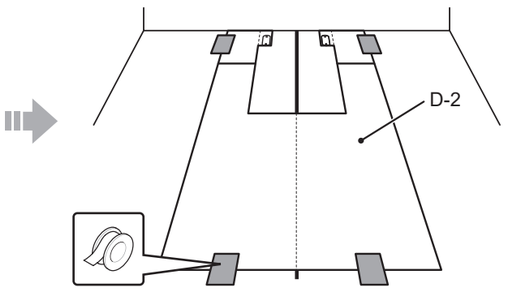

2

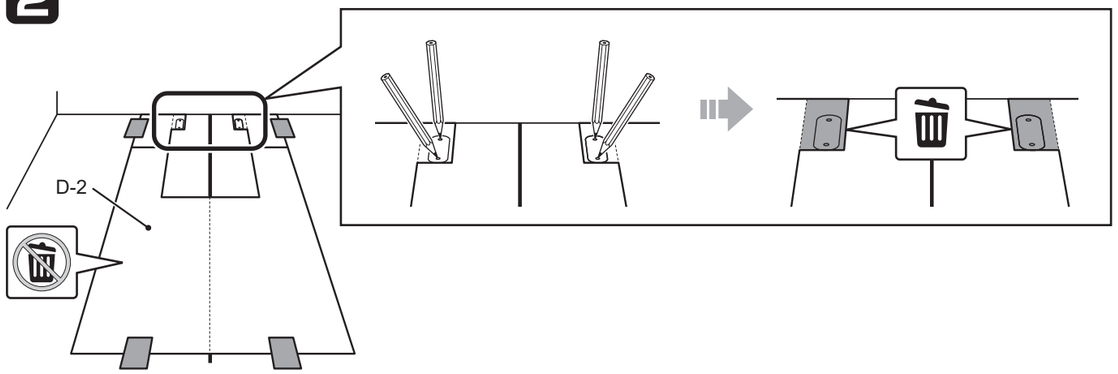

3

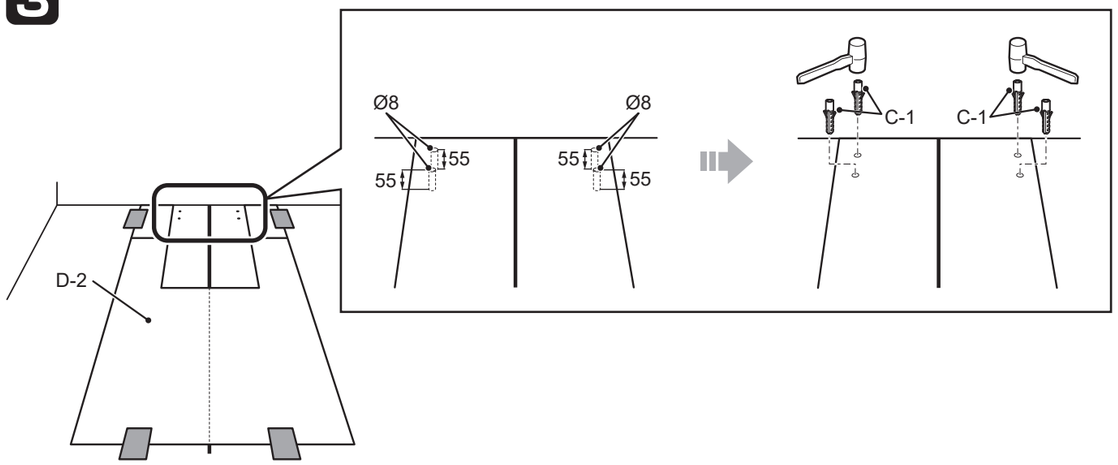

4

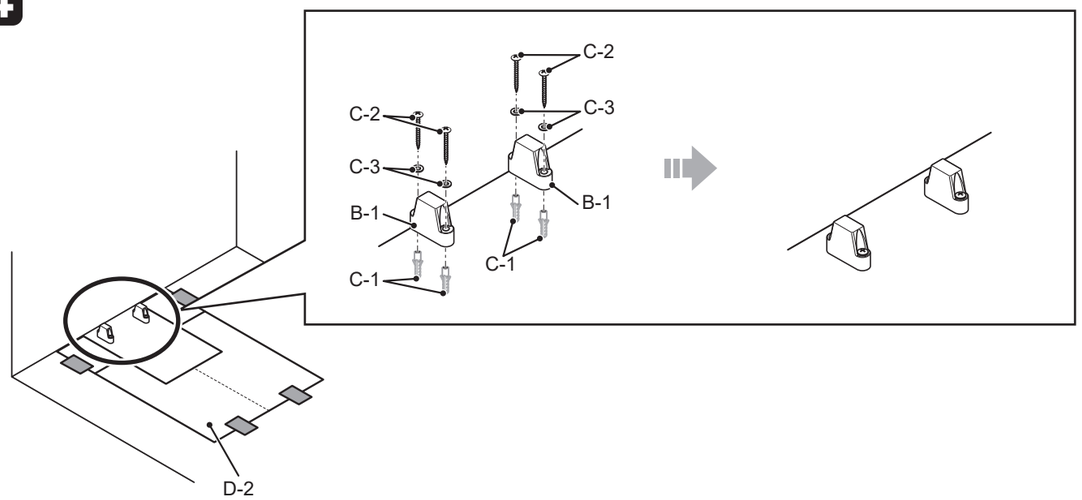

Installation procedure / Installationsverfahren /
Procédure d'installation / Procedura di installazione

5

Install the drainage socket (procured locally). /
Installieren Sie den Abwasseranschluss (nicht im Lieferumfang enthalten). /
Installez le conduit d'évacuation (acheté localement). /
Installare la bocchetta di scarico (acquistata localmente).

When installing the main unit /
Wenn ein Aufsatz installiert wird /
En cas d'installation d'une unité principale /
Quando si installa un'unità principale

When not installing the main unit /
Wenn kein Aufsatz installiert wird /
En cas de non-installation d'une unité principale /
Quando non si installa un'unità principale

→ **6**

6

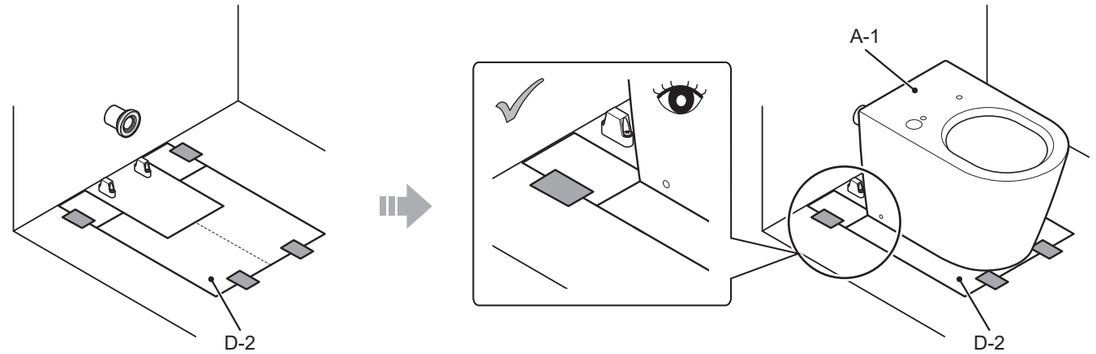

When installing the main unit /
Wenn ein Aufsatz installiert wird /
En cas d'installation d'une unité principale /
Quando si installa un'unità principale

→ **7** → **9**

When not installing the main unit /
Wenn kein Aufsatz installiert wird /
En cas de non-installation d'une unité principale /
Quando non si installa un'unità principale

→ **8**

Installation procedure / Installationsverfahren / Procédure d'installation / Procedura di installazione

7

<When installing the main unit> / <Wenn ein Aufsatz installiert wird> /
<En cas d’installation d’une unité principale> / <Quando si installa un’unità principale>

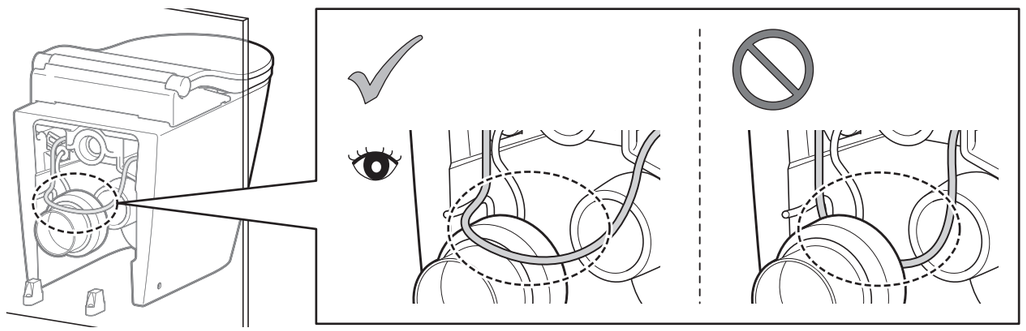

8

<When not installing the main unit> / <Wenn kein Aufsatz installiert wird> /
<En cas de non-installation d’une unité principale> / <Quando non si installa un’unità principale>

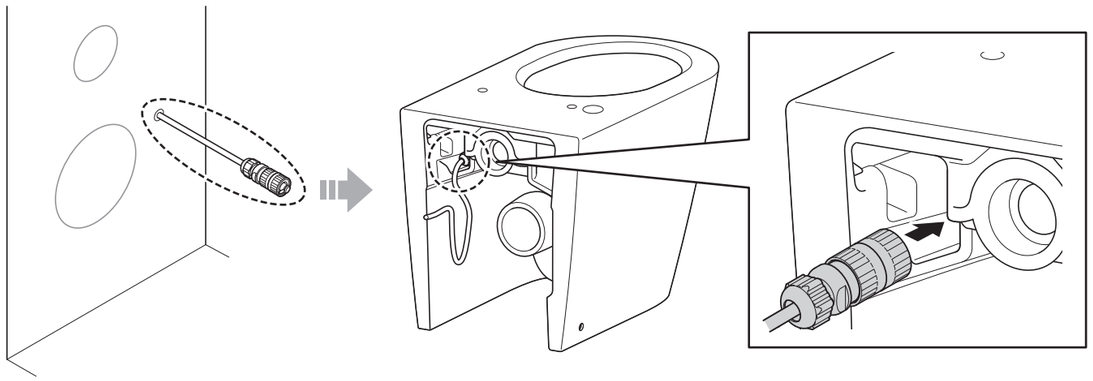

Installation procedure / Installationsverfahren / Procédure d'installation / Procedura di installazione

9

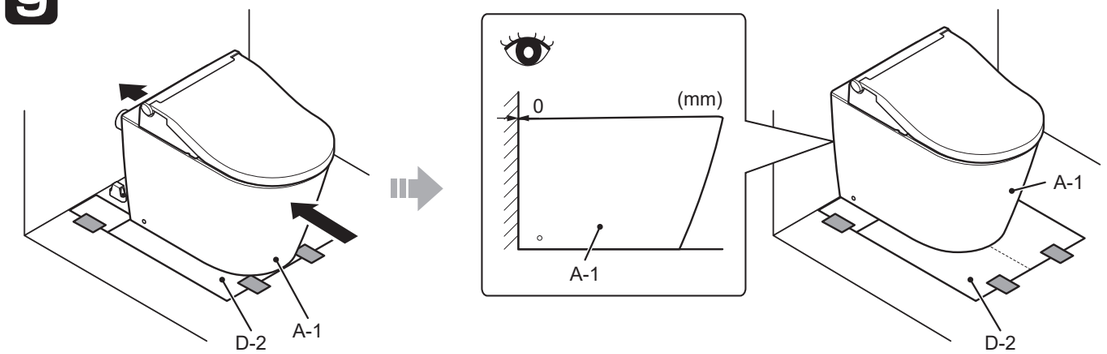

*If there is a water supply hose and power supply cable for a main unit, make sure they are not pinched between A-1 and the wall.
*Do not move A-1 by holding the main unit. Doing so may damage the main unit. /

*Wenn ein Wasseranschluss und ein Stromanschluss für einen Aufsatz vorhanden sind, stellen Sie sicher, dass sie nicht zwischen A-1 und der Wand eingeklemmt sind.
*Bewegen Sie A-1 nicht, indem Sie am Aufsatz festhalten. Dies kann den Aufsatz beschädigen. /

*S’il y a un tuyau d'alimentation en eau et un câble d’alimentation pour une unité principale, assurez-vous qu’ils ne sont pas pincés entre A-1 et le mur.
*Ne déplacez pas A-1 en tenant l’unité principale. Cela pourrait endommager l’unité principale. /

*Se sono presenti un tubo di ingresso acqua e un cavo di alimentazione per un’unità principale, accertarsi che non siano schiacciati tra A-1 e la parete.
*Non spostare A-1 tenendo l'unità principale. Questa operazione potrebbe danneggiare l'unità principale.

When installing the main unit /
Wenn ein Aufsatz installiert wird /
En cas d’installation d’une unité principale /
Quando si installa un’unità principale

When not installing the main unit /
Wenn kein Aufsatz installiert wird /
En cas de non-installation d’une unité principale /
Quando non si installa un’unità principale

10

10

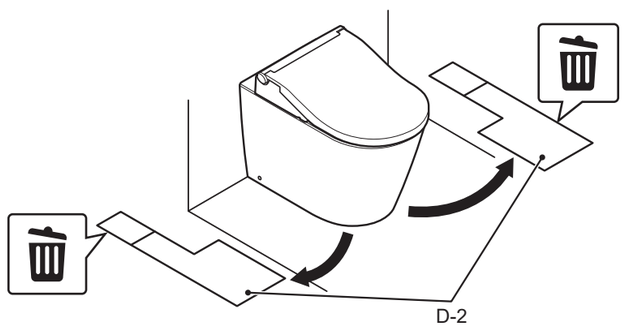

Installation procedure / Installationsverfahren / Procédure d'installation / Procedura di installazione

11

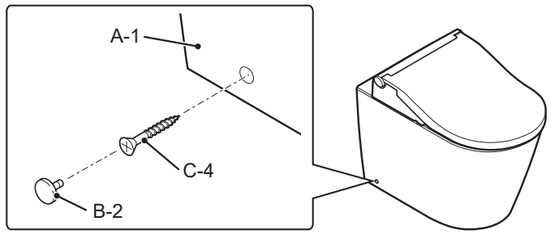

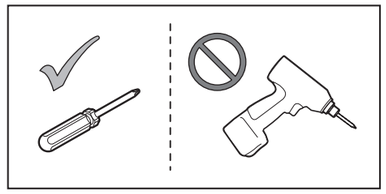

12

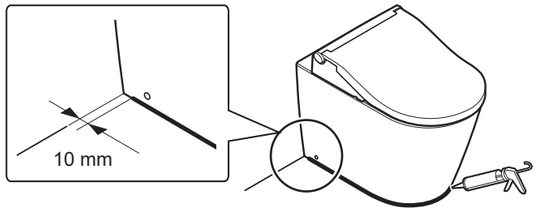

Check after Installation / Führen Sie nach der Installation eine Prüfung durch / Vérification après l'installation / Verificare dopo l'installazione.

EN

After conducting a trial-run,confirm that no connections are leaking water.
Not installing the toilet bowl properly may cause water leaks that could result in flooding damage to property, such as household belongings.

- After the trial-run (flushing) of the toilet bowl, check the interior of the toilet bowl (A-1) for foreign matter such as debris of cut pipe, etc.
  Foreign matters such as rust stains can stick to the sides.
- Confirm that there are no scratches on the porcelain (A-1) surface.
  If any metallic objects (such as a wristwatch band or belt buckle) make strong contact with or brush against the porcelain (A-1) surface, they could leave black or silver line-shaped marks.
- Depending on the installation, unseen substances such as oil (caulking agent or adhesive for piping) may remain in the toilet bowl (A-1). Be sure to wipe it off using a non-abrasive neutral detergent for toilets. Otherwise, the surface of the toilet bowl (A-1) may not flush completely clean.

Check after Installation / Führen Sie nach der Installation eine Prüfung durch / Vérification après l'installation / Verificare dopo l'installazione.

DE

Prüfen Sie nach der Durchführung eines Probelaufs, dass aus den Anschlüssen kein Wasser austritt.
Bei einer nicht ordnungsgemäßen Montage des Produkts kann es zu einem Auslaufen von Wasser kommen, das zu Sachschäden durch Überflutung, z. B. am Hausrat, führen könnte.

- Vergewissern Sie sich nach dem Durchführen eines probeweisen Spülens des Toilettenbeckens (A-1), dass sich keine Fremdstoffe wie Späne vom Rohr im Toilettenbecken befinden. Diese können zu Rostflecken und dem Anhaften anderer Fremdstoffe führen.
- Achten Sie darauf, dass sich keine Kratzer auf der Porzellanoberfläche (A-1) befinden.
  Wenn metallische Gegenstände (wie ein Armband oder eine Gürtelschnalle) in intensiven Kontakt mit der Porzellanoberfläche (A-1) kommen oder darüber kratzen, können schwarze oder silberne Streifen zurückbleiben.
- Je nach Installation können Öl oder andere mit bloßem Auge nicht sichtbare Substanzen (wie Rohrklebstoff) im Toilettenbecken verbleiben. Verwenden Sie zur Entfernung dieser Substanzen unbedingt ein neutrales Reinigungsmittel (ohne Schleifmittel), das zum Reinigen von Toilettenbecken vorgesehen ist. Andernfalls könnten Waschrückstände auf der Oberfläche des Toilettenbeckens zurückbleiben.

FR

Après avoir réalisé un essai, vérifiez l'absence de fuites d'eau au niveau des raccords.
Une mauvaise installation du produit peut engendrer des fuites d'eau et entraîner des dommages matériels, par exemple à des équipements ménagers.

- Après avoir effectué un essai (de la chasse) de la cuvette des toiletes (A-1), vérifiez l'absence de corps étrangers, telles que des morceaux du tuyau à l'intérieur de la cuvette des toilettes. Ceux-ci pourraient entraîner des taches de rouille ou la fixation d'autres substances étrangères.
- Vérifiez l'absence de rayures sur la surface de la porcelaine (A-1).
  Si des objets métalliques (comme un bracelet de montre ou une boucle de ceinture) entrent fortement en contact ou glissent sur la surface de la porcelaine (A-1), ils peuvent laisser des marques en forme de lignes noires ou grises.
- En fonction de l'installation, des substances invisibles à l'œil nu telles que de l'huile (un agent de calfeutrage ou de la colle de tuyau) peuvent rester dans la cuvette des toilettes (A-1). Veillez à l'essuyer à l'aide d'un détergent neutre non abrasif pour toilettes. Sinon, une chasse pourrait ne pas nettoyer totalement la surface de la cuvette (A-1).

IT

Dopo aver effettuato una prova, verificare che non siano presenti perdite d'acqua dai raccordi. L'installazione non corretta del prodotto potrebbe causare perdite d'acqua che rischiano di danneggiare la proprietà, ad esempio gli effetti domestici.

- Dopo aver effettuato una prova (dello scarico) del water (A-1), assicurarsi che non ci siano sostanze estranee come schegge nel tubo all'interno del water. Queste possono contribuire alla formazione di macchie di ruggine e altre sostanze estranee.
- Assicurarsi che la superficie in porcellana (A-1) non presenti graffi.
  Se un oggetto metallico qualsiasi (come il cinturino di un orologio da polso o una fibbia) entra in contatto o si strofina contro la superficie in porcellana (A-1), può lasciare righe nere o argentate.
- In base al tipo di installazione, nel water possono rimanere sostanze invisibili quale l'olio (agente sigillante o adesivo per le tubature) (A-1). Eliminarla utilizzando un detergente neutro per WC non abrasivo. In caso contrario, la superficie del water (A-1) può non essere completamente pulita.

©TOTO Ltd. All rights reserved. / ©TOTO Ltd. Alle Rechte vorbehalten. / ©TOTO Ltd. Tous droits réservés. / ©TOTO Ltd. Tutti i diritti riservati.