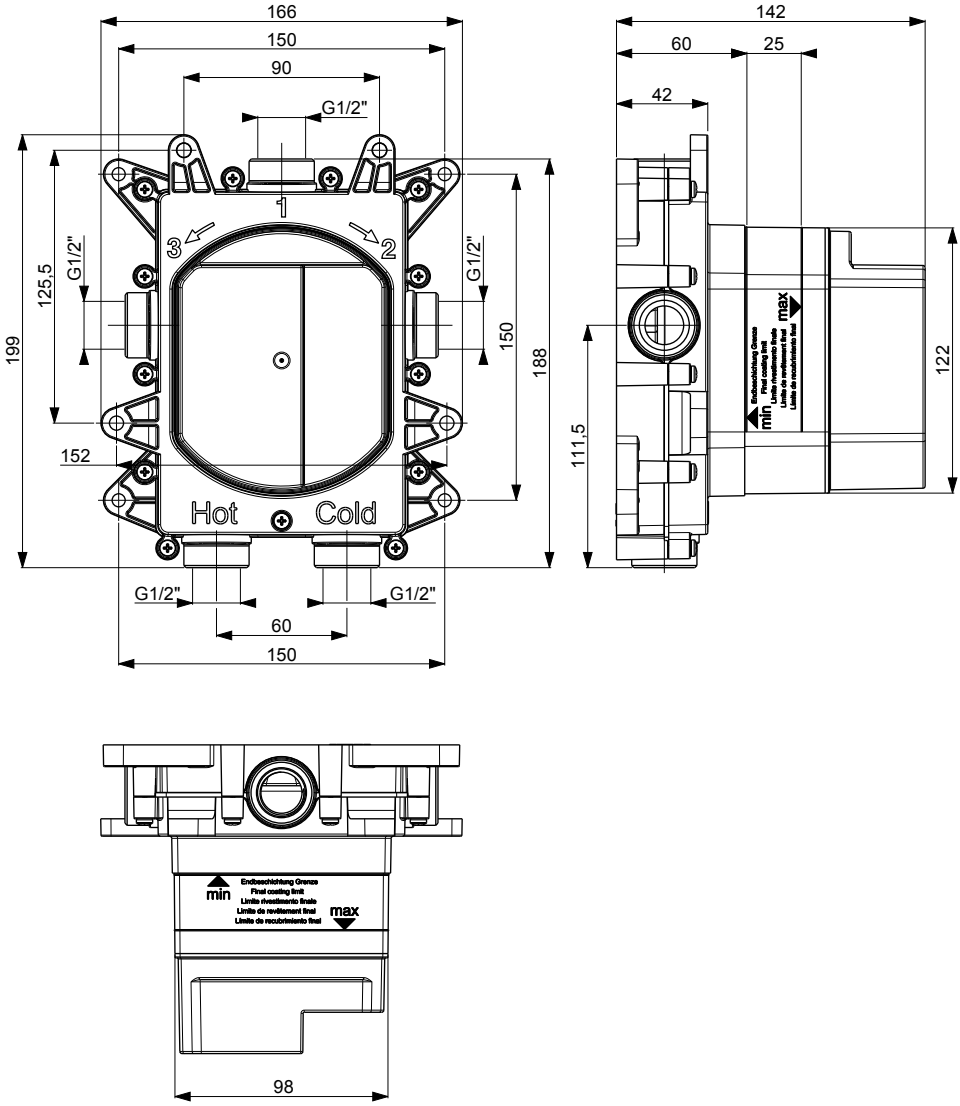
166
150
90
G1/2"
1
2
3
G1/2"
G1/2"
125,5
199
150
188
152
Hot
Cold
G1/2"
G1/2"
60
150
142
60
25
42
111,5
122
min
max
Endbeschichtung Grenze
Final coating limit
Limite rivestimento finale
Limite de revêtement final
Límite de recubrimiento final
min
max
Endbeschichtung Grenze
Final coating limit
Limite rivestimento finale
Limite de revêtement final
Límite de recubrimiento final
98

CROSSBOX

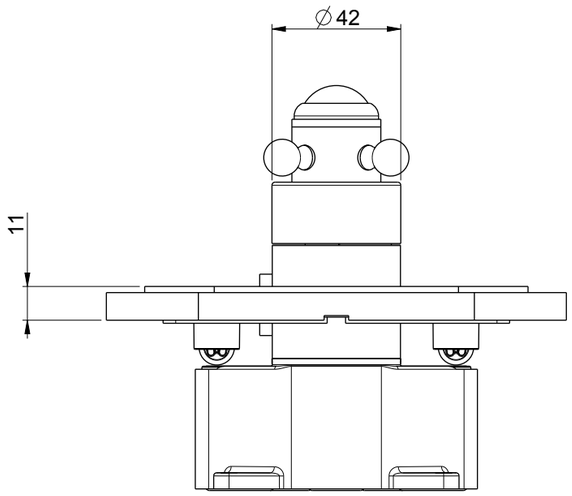
∅42
11

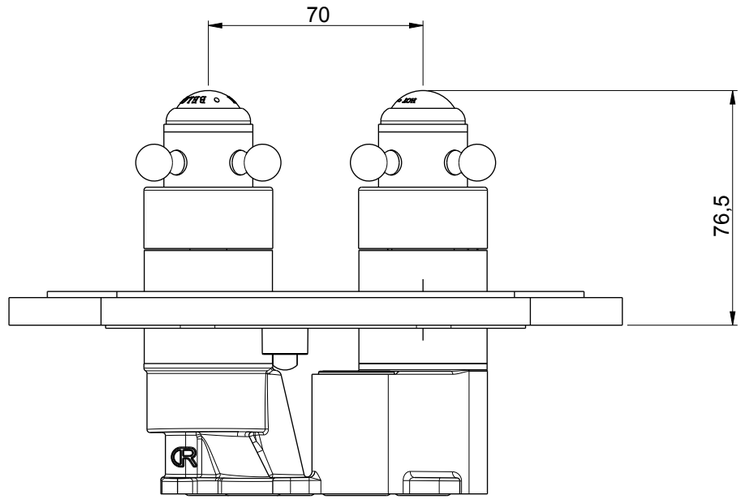
70
76,5

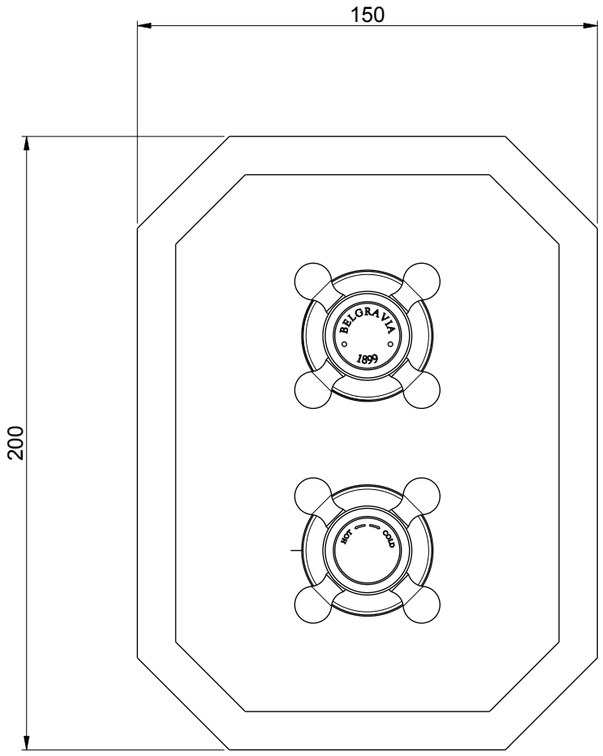
150
200
BELGRAVIA
1899
HOT
COLD

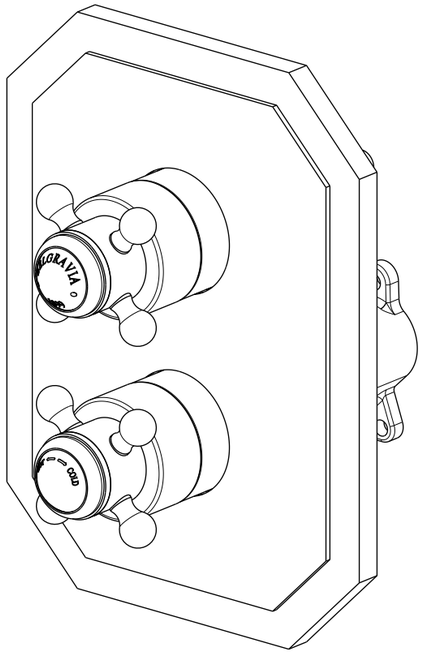
BELGRAVIA
HOT
COLD