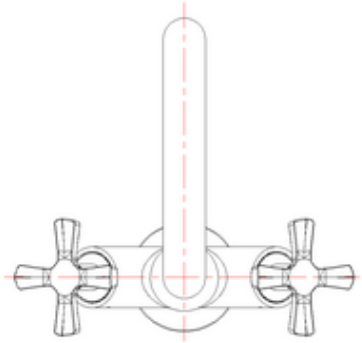

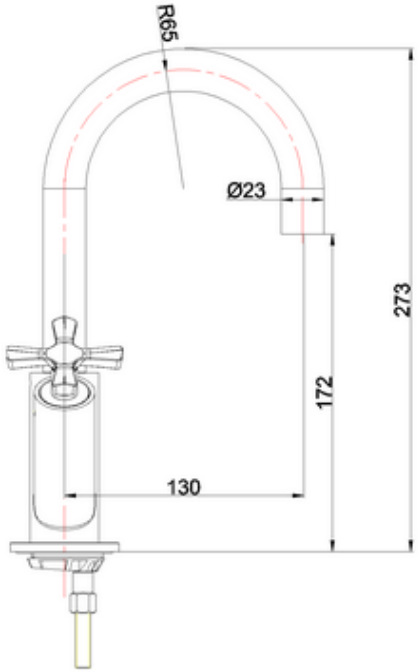
R65
Ø23
273
172
130

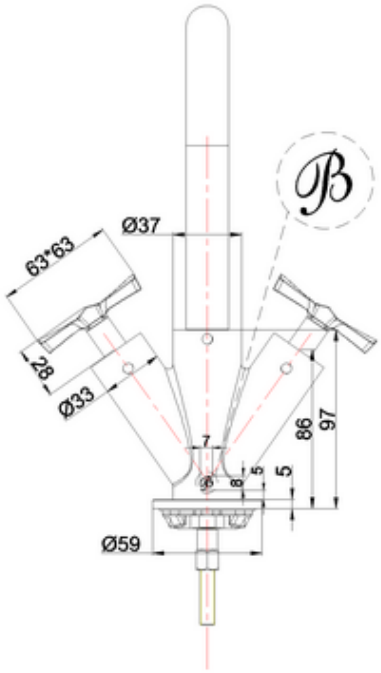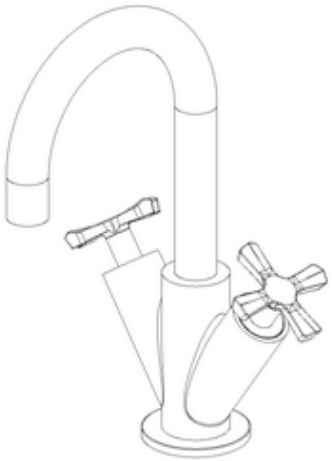
Ø37
63*63
28
Ø33
7
86
97
5
Ø59