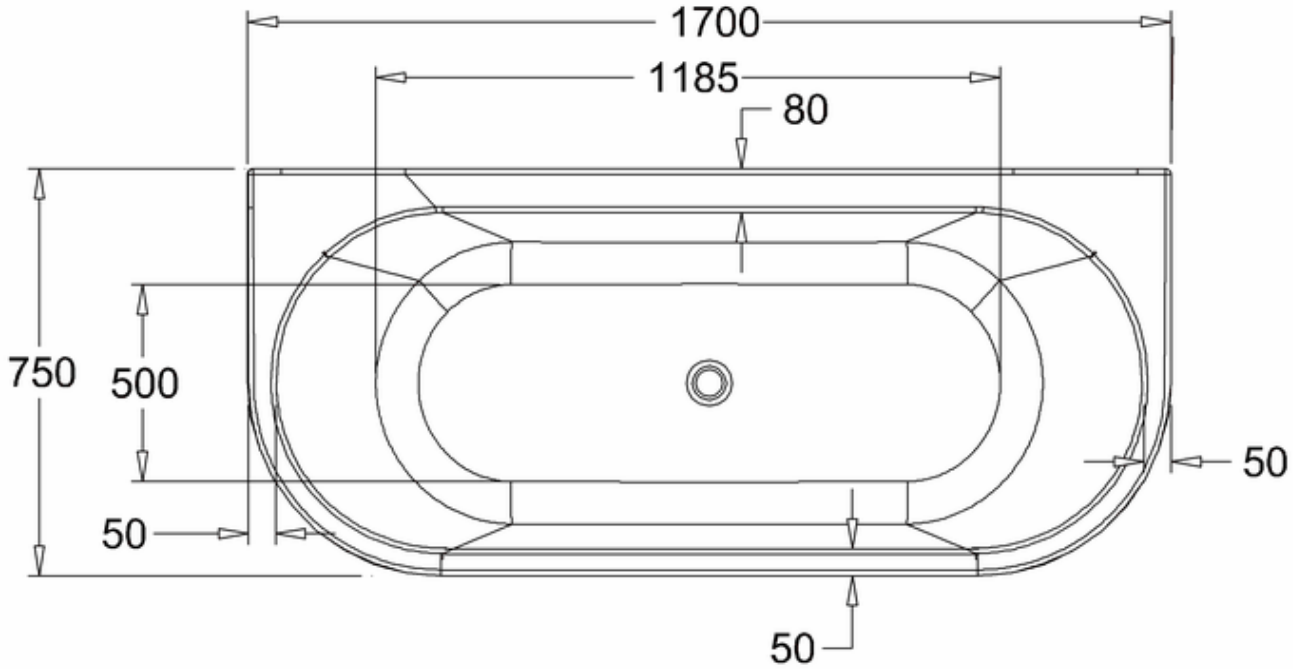
1700
1185
80
750
500
50
50
50

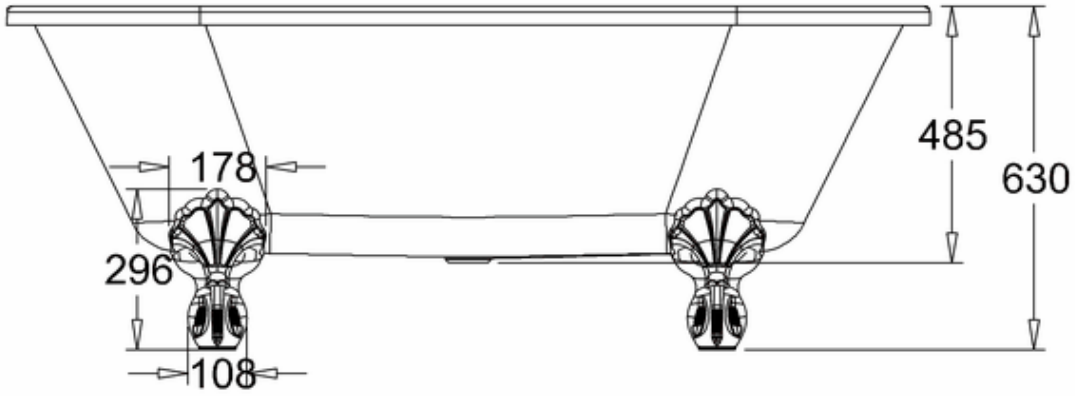
178
296
108
485
630