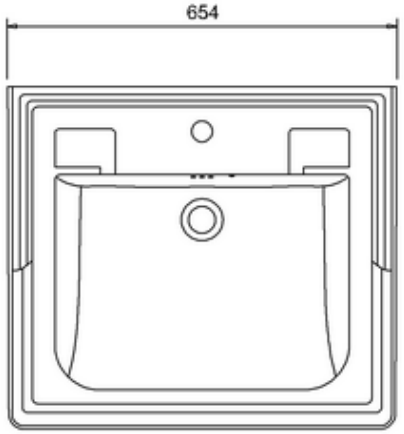
654

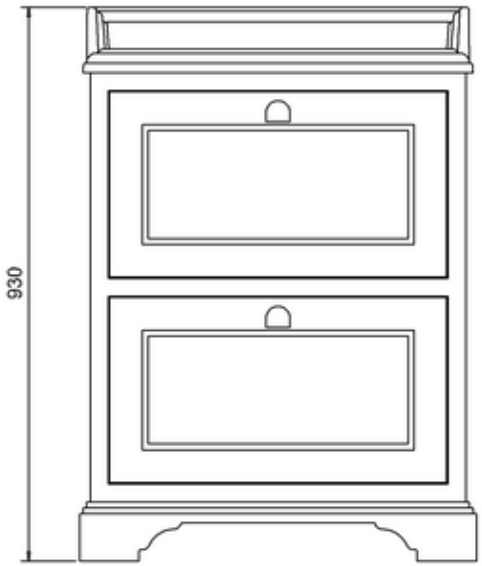
930

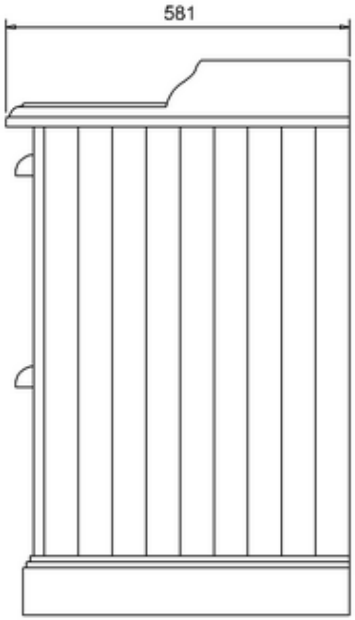
581