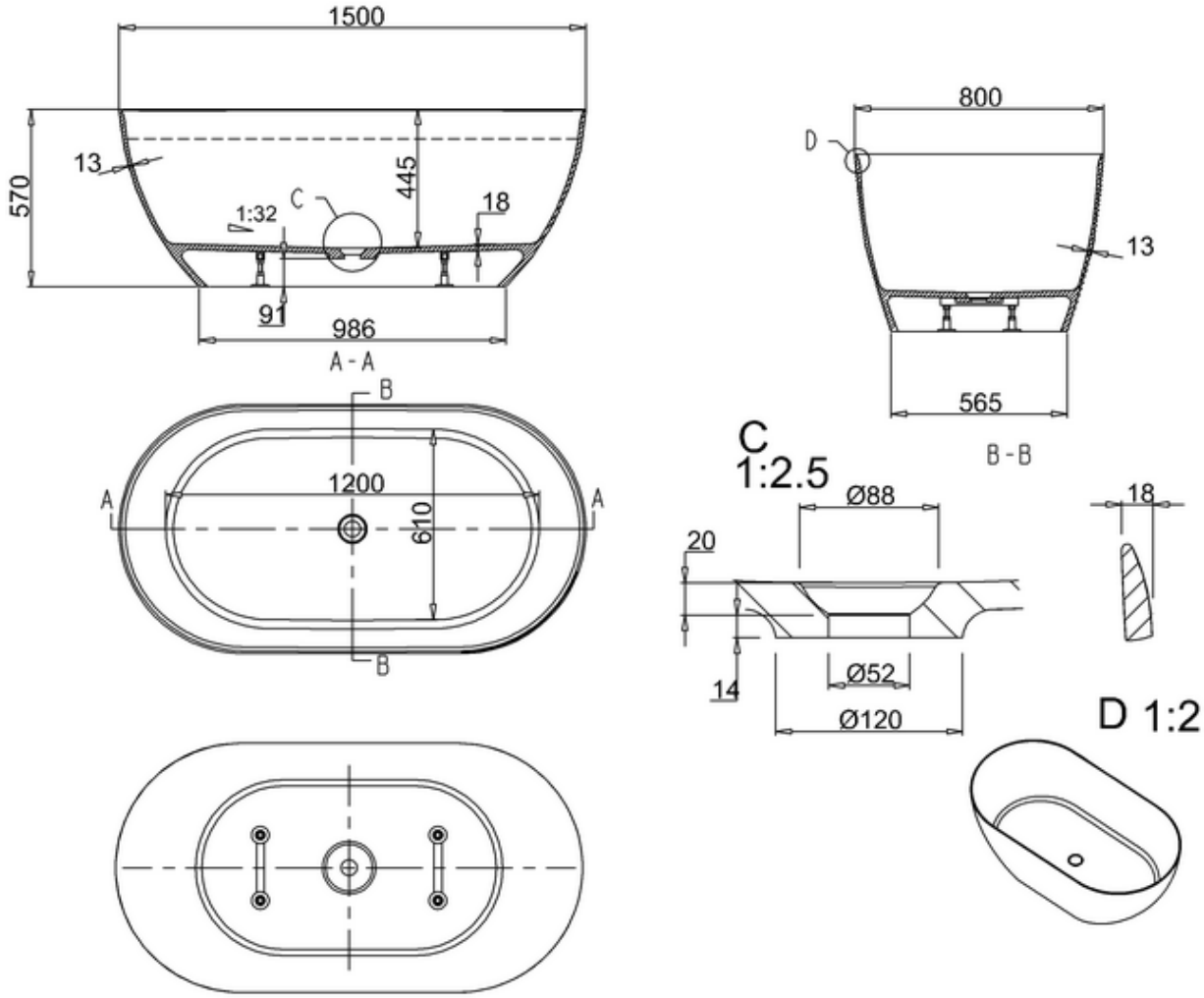
1500
570
13
445
1:32
C
18
91
986
A - A
B
A
1200
610
A
B
800
D
13
565
B - B
C
1:2.5
Ø88
20
18
14
Ø52
Ø120
D 1:2