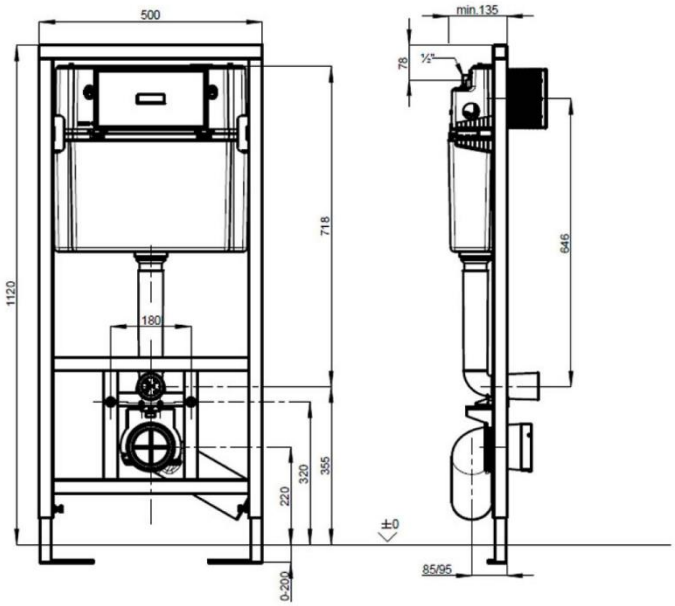
500
min.135
78
½"
1120
718
646
180
320
355
220
±0
0-200
85/95

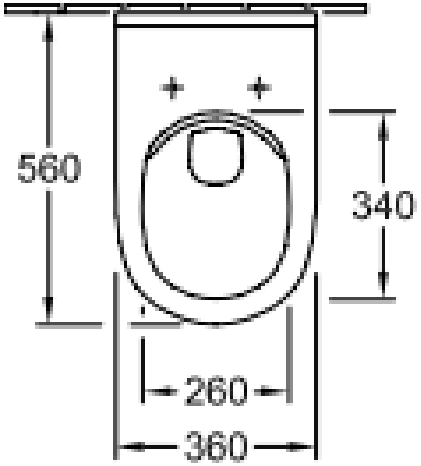
560
340
260
360

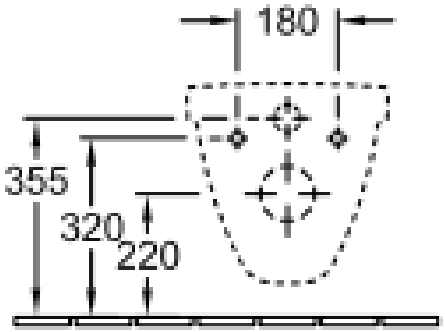
180
355
320
220

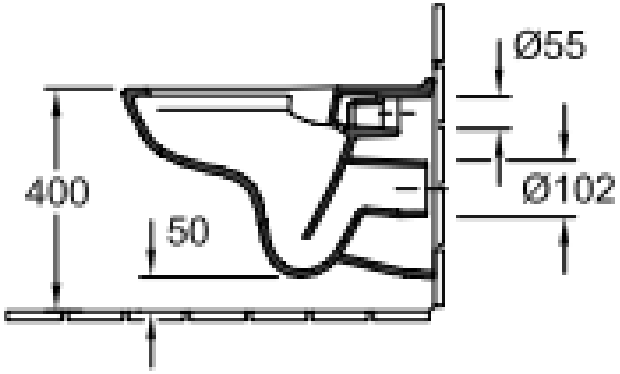
Ø55
400
Ø102
50