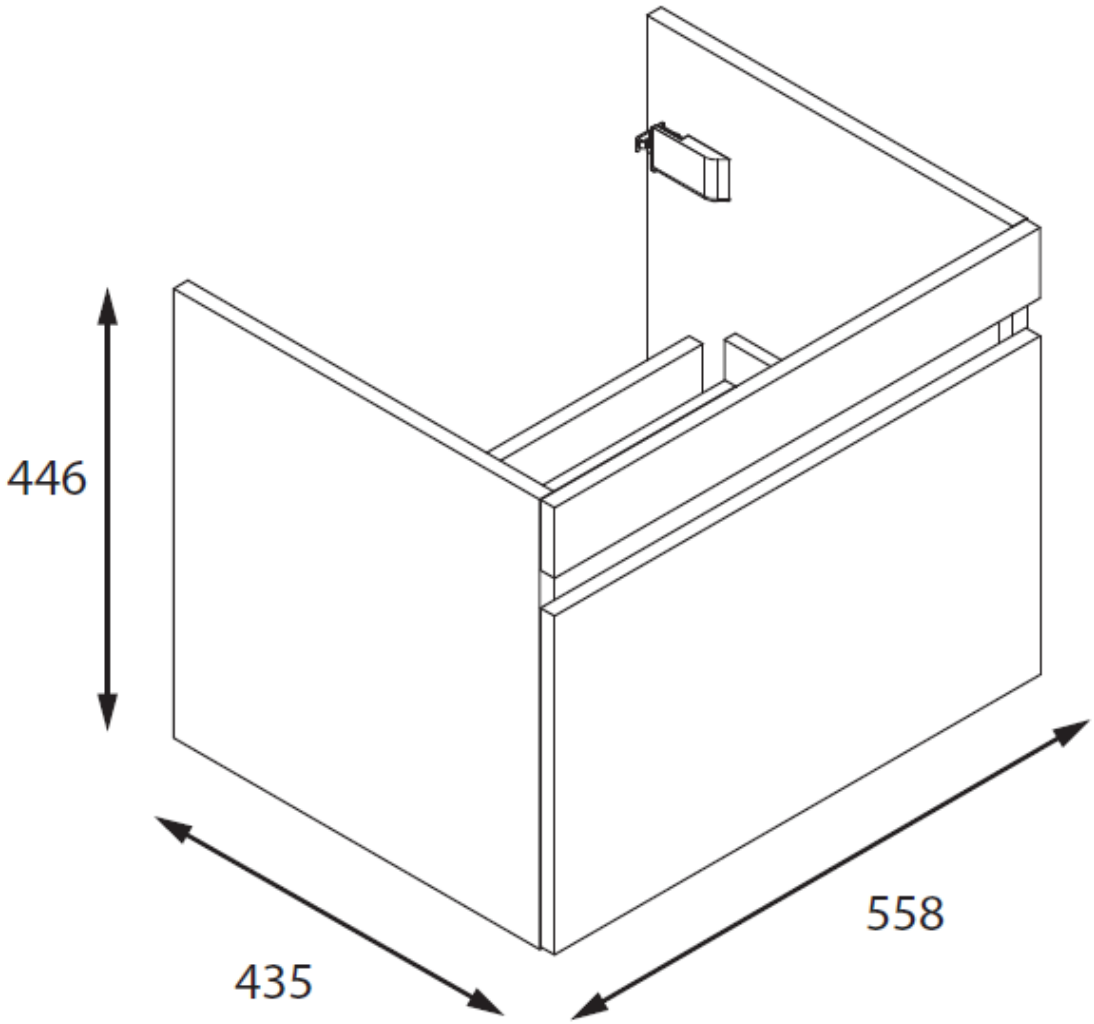
446
435
558