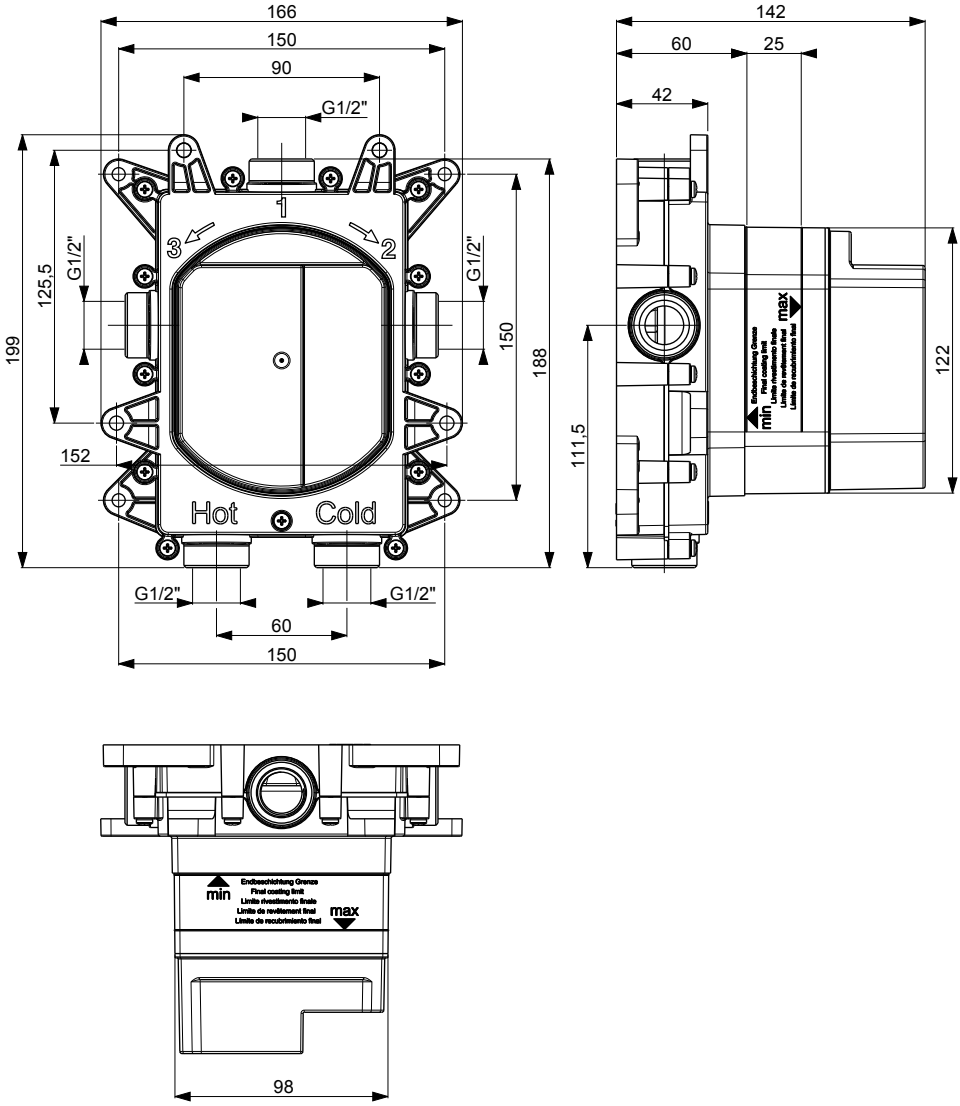
166
150
90
G1/2"
1
2
3
G1/2"
G1/2"
125,5
199
150
188
152
Hot
Cold
G1/2"
G1/2"
60
150
142
60
25
42
111,5
122
min
max
Endbeschichtung Grenze
Final coating limit
Limite rivestimento finale
Limite de revêtement final
Límite de recubrimiento final
min
max
Endbeschichtung Grenze
Final coating limit
Limite rivestimento finale
Limite de revêtement final
Límite de recubrimiento final
98

CROSSBOX

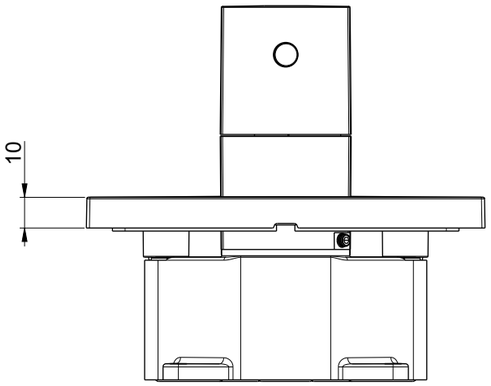

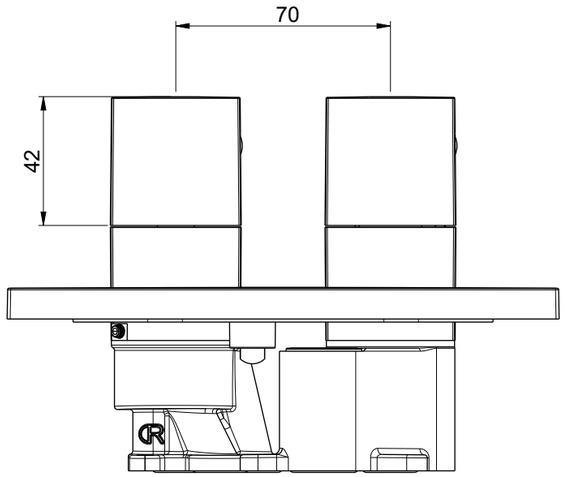

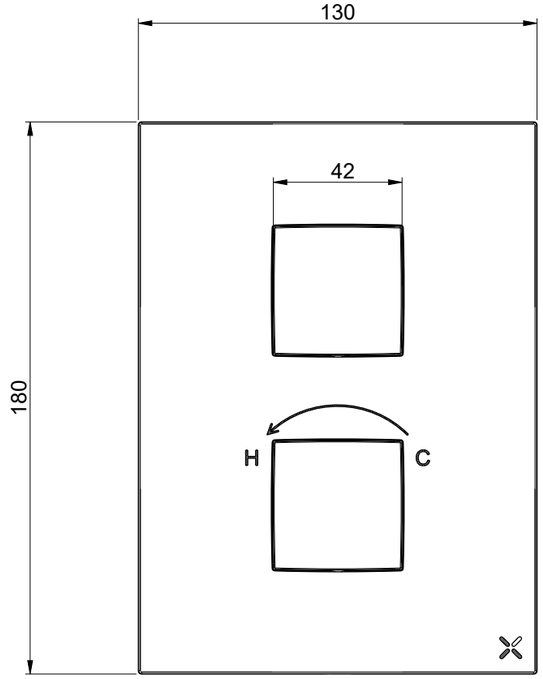

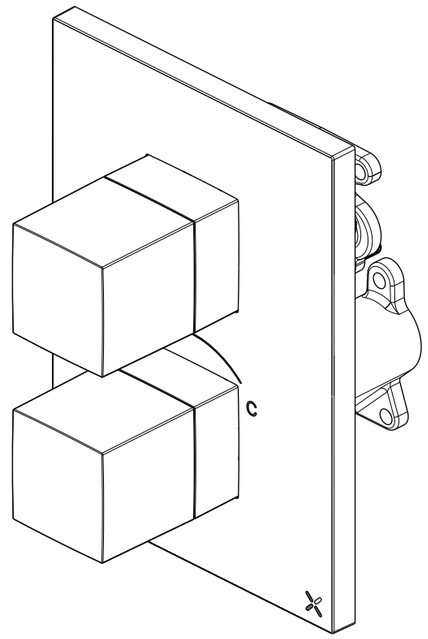

WSCB1000/1500/2500LBPx

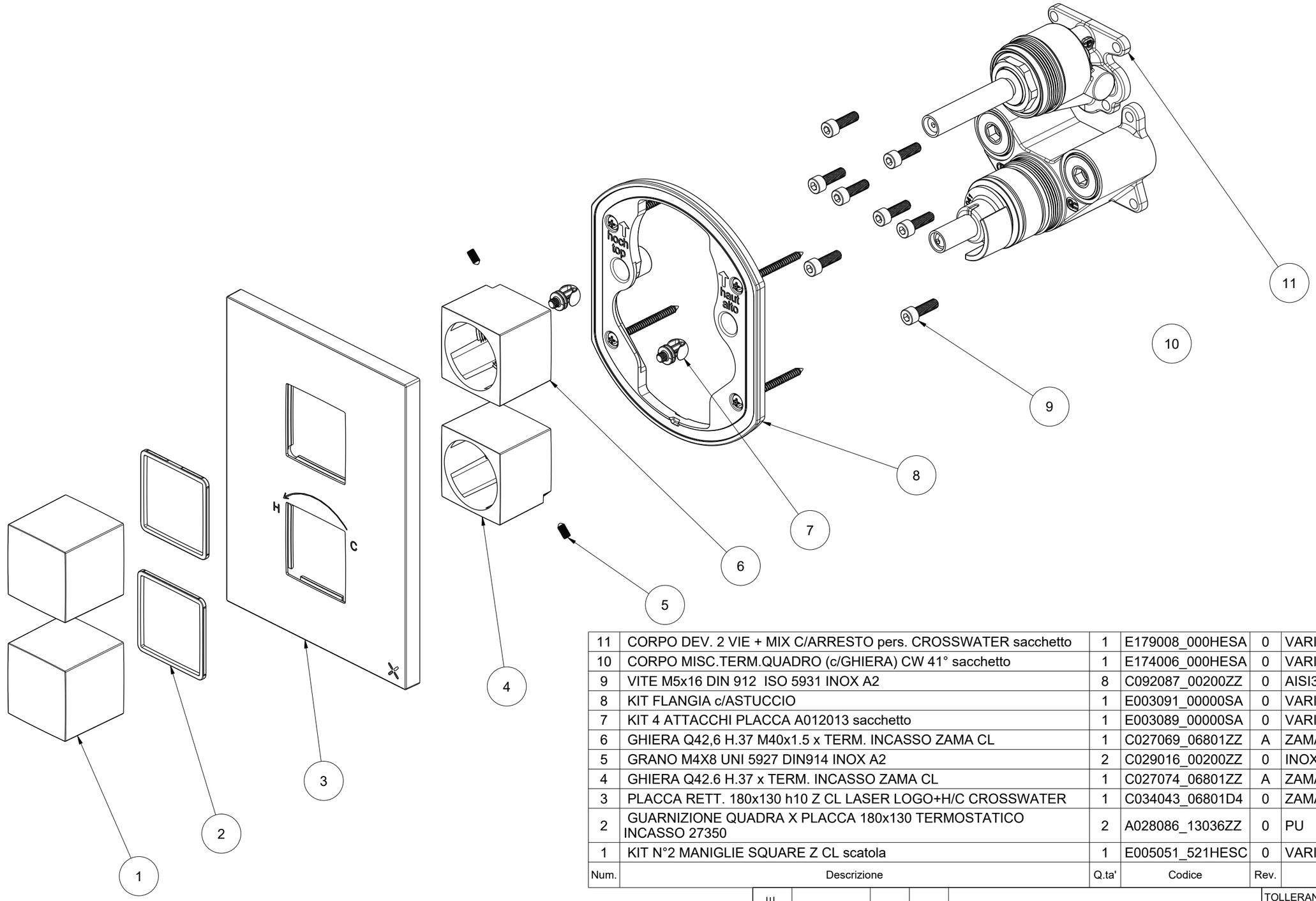

Num.	Descrizione	Q.ta'	Codice	Rev.	Materiale	Contatto acqua mm²
11	CORPO DEV. 2 VIE + MIX C/ARRESTO pers. CROSSWATER sacchetto	1	E179008_000HESA	0	VARI	21140
10	CORPO MISC.TERM.QUADRO (c/GHIERA) CW 41° sacchetto	1	E174006_000HESA	0	VARI	57047
9	VITE M5x16 DIN 912 ISO 5931 INOX A2	8	C092087_00200ZZ	0	AISI304	0
8	KIT FLANGIA c/ASTUCCIO	1	E003091_00000SA	0	VARI	0
7	KIT 4 ATTACCHI PLACCA A012013 sacchetto	1	E003089_00000SA	0	VARI	0
6	GHIERA Q42,6 H.37 M40x1.5 x TERM. INCASSO ZAMA CL	1	C027069_06801ZZ	A	ZAMA ZINC-ALLOY	0
5	GRANO M4X8 UNI 5927 DIN914 INOX A2	2	C029016_00200ZZ	0	INOX A2	0
4	GHIERA Q42.6 H.37 x TERM. INCASSO ZAMA CL	1	C027074_06801ZZ	A	ZAMA ZINC-ALLOY	0
3	PLACCA RETT. 180x130 h10 Z CL LASER LOGO+H/C CROSSWATER	1	C034043_06801D4	0	ZAMA ZINC-ALLOY	0
2	GUARNIZIONE QUADRA X PLACCA 180x130 TERMOSTATICO INCASSO 27350	2	A028086_13036ZZ	0	PU	0
1	KIT N°2 MANIGLIE SQUARE Z CL scatola	1	E005051_521HESC	0	VARI	0

DISEGNO VALIDO PER PRODUZIONE
DRAWING SUITABLE FOR PRODUCTION

MODIFICHE

DATA	REV.	N.M.	DESCRIZIONE MODIFICA

SUP.mm²	78187
CODICE Z	
PESO g.	2365
N°DISEGNO	
MATERIALE	VARI

TOLLERANZE GENERALI: UNI EN 22768/2 - mK

CLASSE DI TOLLERANZA	da 0.5 a 3	da 3 a 6	da 6 a 30	da 30 a 120
f	±0.05	±0.05	±0.1	±0.15
m	±0.1	±0.1	±0.2	±0.3
g	±0.2	±0.3	±0.5	±0.8

ALMAR S.r.l.
VIA DELLO SPORT 17 BIS
21026 GAVIRATE (VA)
TEL. +390332743961
FAX. +390332743886
info@almarmadeinitaly.it

DATA 16-Jan-21 12:43:31 PM
FIRMA Stefano Ruzza
FASE DI SVILUPPO: Produzione
SCALA 1:2

DESCRIZIONE
MISC TERMO SQUARE 2 VIE CL CROSSWATER scatola

COD. PROG.	ARTICOLO	REV
53-15	E176822_521HESC	0

Questo disegno e' di proprieta' ALMAR S.r.l. che, a norma di legge, si riserva tutti i diritti.